环保物料

TEL:0769-82001899

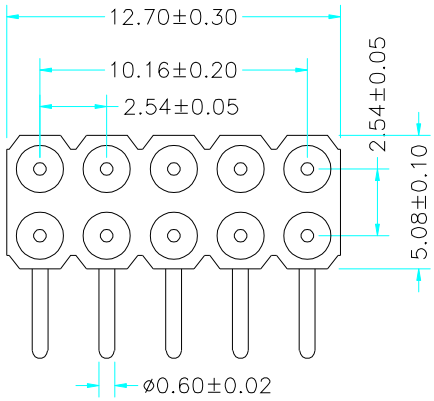

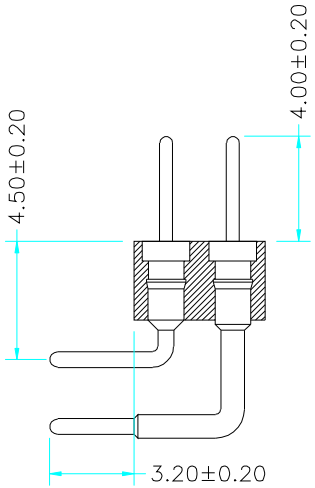

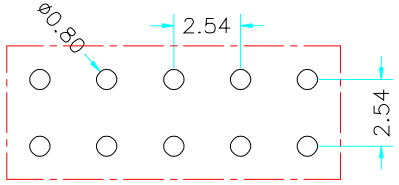

P.C.B LAYOUT

材料数据

材质:
Pin:黄铜,C3604
电镀:
镀锡:2μm/80μ"镍,5μm/200μ锡
镀金:2μm/80μ"镍,0.8μ"金
阻燃等级:PPS UL94V-0

电气性能
额定电流:3Amps/contact max.
接触电阻:≤10mΩ/contact
绝缘电阻:≥1000MΩ at V=100V
工作电压:60VAC/DC

物理性能:
机械寿命:min 500
工作温度范围:-40° C to+105° C
焊接温度:+255° C

VER	MODIFICATION	DRAW	DATE
A0			

TOLERANCE UNLESS OTHERWISE
TOLERANCE :
.000 :±0.08
.00 :±0.13
.0 :±0.25

DRAWN	CK tan
CHKD	
APPD	
VIEW	

XFCN 兴飞连接器有限公司
XFCN CONNECTORS CO.,LTD.

PRODUCT NAME	2.54mm Machined Pin Header
PART. NO.	MH254R-12-10-1776

SHEEI	1/1
DATE	2020.04.12
UNITS	mm
SCALE	1:1
DWG NO.	009