规　格　书
SPECIFICATIONS

规格书编号/ID：M7473020A

物料描述/
Product Description：晶振 47SMD-23.2558Mhz- 10PF-10ppm

料号/
Part Number：SCAXS23X25580YLPN

制作人/

Approved by：陈　丽

审核人/
Checked by：陈晓群

日期/ 盖章/
Date: 2025/8/22 Stamp：

客户签署/
Customer signature required

公司名称/
Company:

客户料号/
Customer Part Number:

承认人/
Approved by:

批准人/
Confirmed by：

日期/
Date：

盖章/
Stamp：

地址/ Addr：四川省泸州市泸县工业园 B 区明星路 204 号（坤羽）五栋
电话/Tel：0830-8106299　　传真/FAX：0830-8106266
邮箱/E-mail：13823566482@163.com　联络人/ Sales：陈晓群

一、电性能参数 ELECTRICAL PARAMETERS：

No.	特性 Characteristic	范围 Limits	备注 Remark
1	产品型号 Ackage Type	SST-47SMD	
2	标称频率 Nominal Frequency	23.255800MHz	
3	振动模式 Mode of Vibration	AT—Fund（基频）	
4	常温频差 Frequency Tolerance	±10ppm	25±3℃ 测试 Measure at 25℃±3℃
5	工作温度范围 Operating Temperature Range	-20℃~+70℃	
6	频率稳定度 Frequency Stability	±30ppm	
7	储存温度范围 Storage Temperature Range	-40℃~+85℃	
8	负载电容 Load capacitance	10pF	
9	谐振电阻 Equivalent Series Resistance	40Ω max	
10	激励功率 Drive Level	100μW max	
11	绝缘电阻 Insulation Resistance	500MΩ	At 250V_{DC}
12	静电容 Shunt Capacitance	5pF max	
13	年老化率 Aging Per Year	±5ppm	
14			
15			
16			
17			
18			

地址/ Addr：四川省泸州市泸县工业园 B 区明星路 204 号（坤羽）五栋
电话/Tel：0830-8106299　　传真/FAX：0830-8106266
邮箱/E-mail：13823566482@163.com　联络人/ Sales：陈晓群

二、可靠性试验 Reliability test

No.	测试项目 Intem	测试条件 Test Conditions	判定标准 Basis of Verdict
1	跌落冲击 Drop	75cm 高度自由下落到 3cm 厚度的硬质木板 3 次 3 Times Free Fall from 75cm height table to 3cm thickness hard wood board	△FL≤±5ppm, △R≤ 5ohm or ≤10%
2	模拟回流焊 Reflow	240℃≤T≤265℃ t=60±30s T=260℃±5℃ t=40±10s T(max)= 265℃	△FL≤±5ppm, △R≤ 5ohm or ≤10%
3	可焊性 Solder	260℃±5℃焊锡槽浸润 3±0.5 秒 Temperature： 260℃±5℃ Time： 3±0.5 Seconds	新锡覆盖率≥90% the solder immersion surface≥90%
4	耐焊接热 Solder Heating	280℃±5℃焊锡槽浸润 10±1 秒 Temperature： 280℃±5℃ Time： 10±1Seconds	△FL≤±5ppm, △R≤ 5ohm or ≤10%
5	高温储存 High temperature storage	100℃±2℃烘箱中烘烤 96±1 小时 Temperature： 100℃±5℃ Time： 96±1 Hours	△FL≤±5ppm, △R≤ 5ohm or≤10%
6	高温老化 High temperature ageing	85℃±5℃之烘箱中烘烤 30 天 Temperature： 85℃±5℃,Time：30days	△FL≤±5ppm, △R≤ 5ohm or≤10%
7	低温储存 Low temperature storage	-40℃±2℃环境中保持 96±1 小时 Temperature： -40℃±2℃ Time： 96±1 Hours	△FL≤±5ppm, △R≤ 5ohm or≤10%
8	恒温恒湿 Humidity	在湿度为 90~95%, 温度为 40±2℃环境中保持 96 小时 Temp：40℃±2℃,Humidity：90~95% Times：96 Hours	△FL≤±5ppm, △R≤ 5ohm or≤10%
9	振动 Vibration	频率：10~50Hz，幅度：0.75mm 频率 ：50Hz~500Hz，加速度幅度：98m/s2 周期：10-500-10Hz，15min 振动方向：X、Y、Z 振动时间：每个方向 2 小时 Frequency：10~50Hz，Amplitude：0.75mm Frequency：50~500Hz，Amplitude：98m/s2 Cycle time：10-500-10H，15min Direction：X、Y、Z Duration：2 Hours /direction	△FL≤±5ppm, △R≤ 5ohm or≤10%

三、外形尺寸 Outline Dimensions (unit: mm)

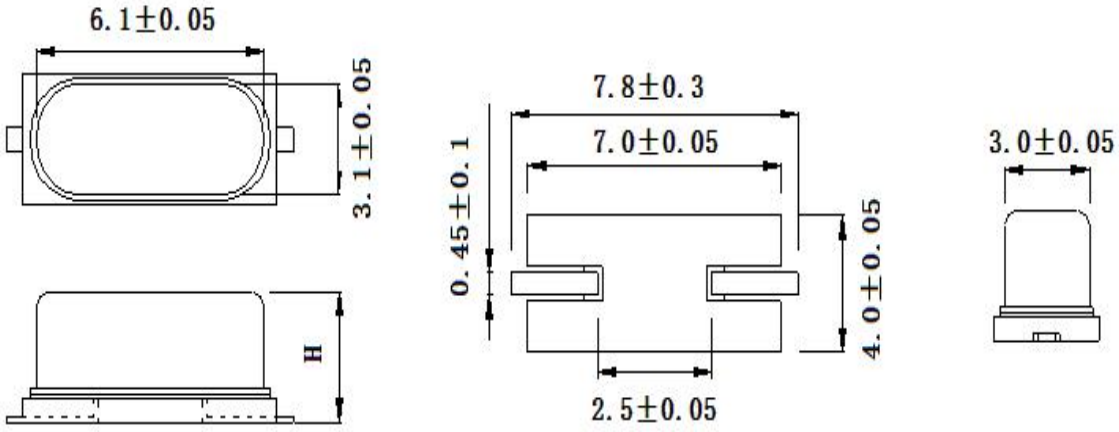

NO.	规格	H
1.	M49S -SMD	2.3Max

四、印字 Marking

当前字样：

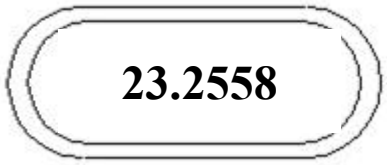

五、包装方式 Packing

T/R： 3000pcs/ REEL

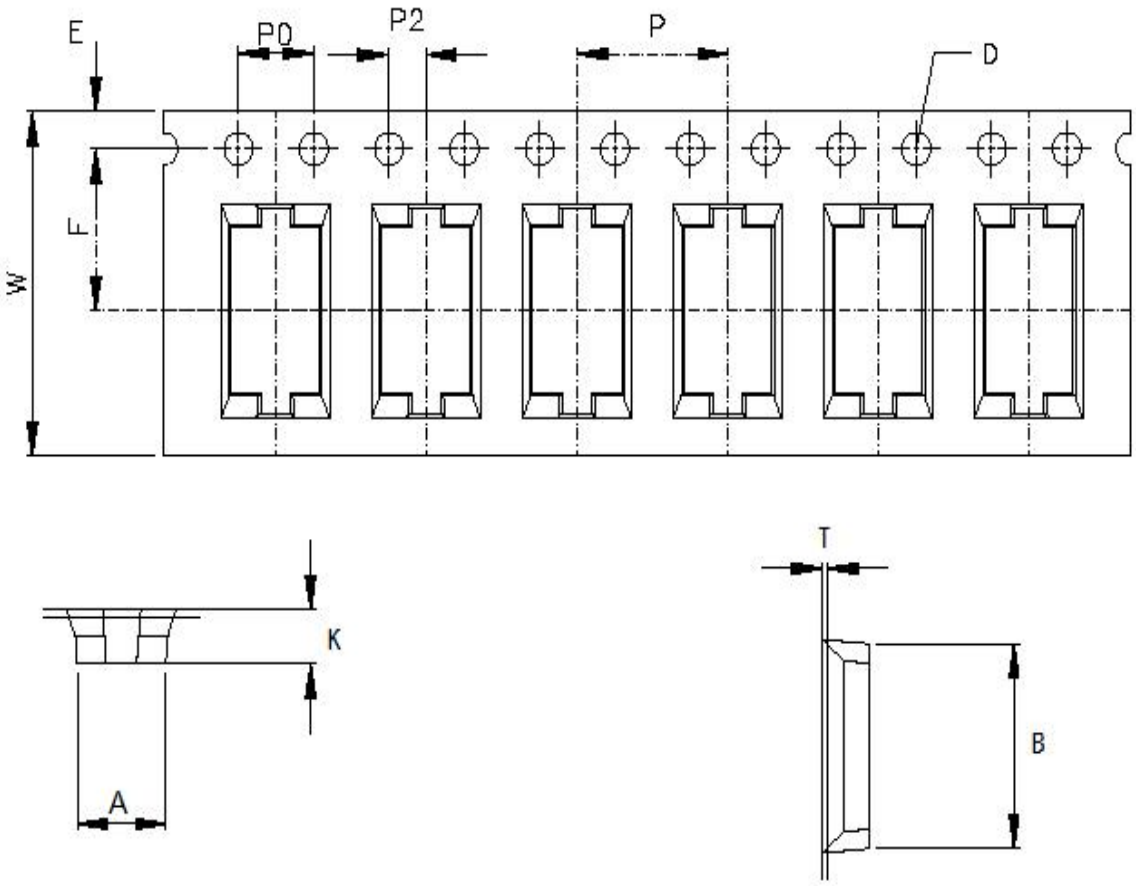

单位 units : mm：

Model	A	B	D	E	F	P	P0	T	W
SST-47SMD	4.7±0.1	9.5±0. 1	Φ1.5	1.75±0. 1	7.5±0. 1	8.0±0. 1	4.0±0. 1	0.3±0. 05	16±0. 3

地址/ Addr：四川省泸州市泸县工业园 B 区明星路 204 号（坤羽）五栋
电话/Tel：0830-8106299 传真/FAX：0830-8106266
邮箱/E-mail：13823566482@163.com 联络人/ Sales：陈晓群

SPEC1	12	16	24	32	44	56	72	88
C1±1	330	330	330	330	330	330	330	330
A±0.2	2.3	2.3	2.3	2.3	2.3	2.3	2.3	2.3
B±0.2	10.0	10.0	10.0	10.0	10.0	10.0	10.0	10.0
H+2.0	12.5	16.5	24.5	32.5	44.5	56.5	72.5	88.5
T±0.2	2.1	2.1	2.1	2.1	2.1	2.1	2.1	2.1
D±0.5	ø100	ø100	ø100	ø100	ø100	ø100	ø100	ø100

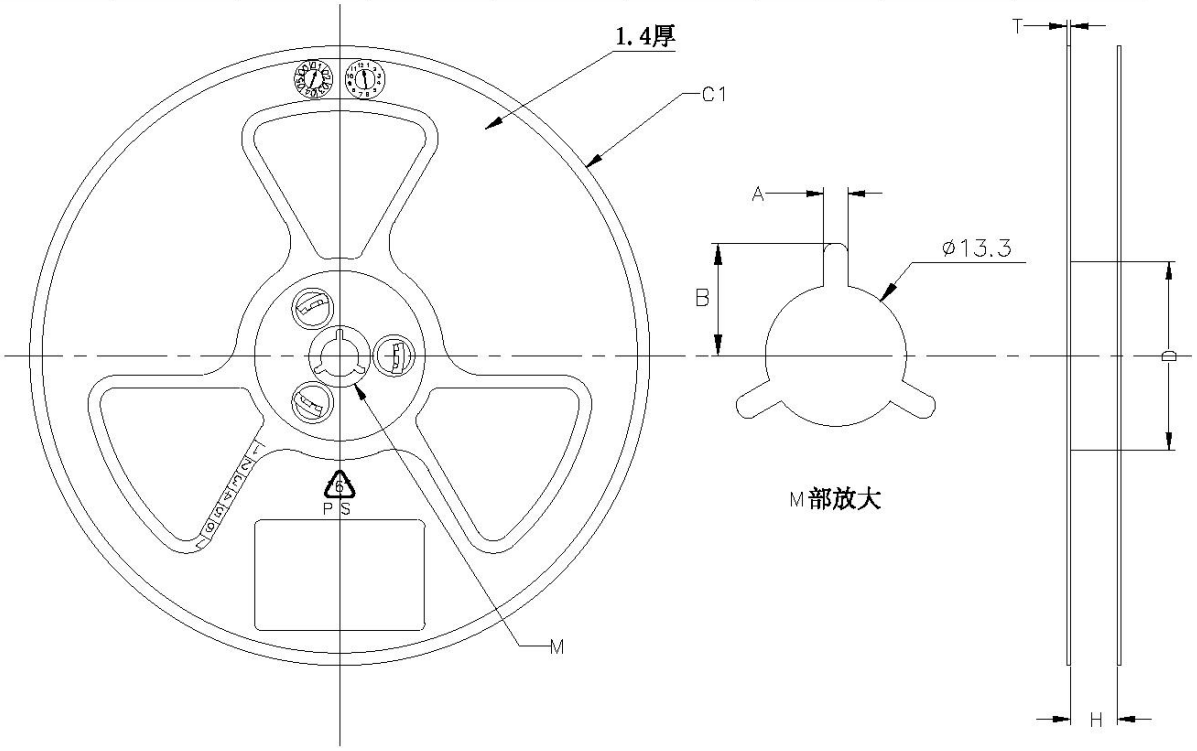

地址/ Addr：四川省泸州市泸县工业园 B 区明星路 204 号（坤羽）五栋
电话/Tel：0830-8106299　　传真/FAX：0830-8106266
邮箱/E-mail：13823566482@163.com　联络人/ Sales：陈晓群