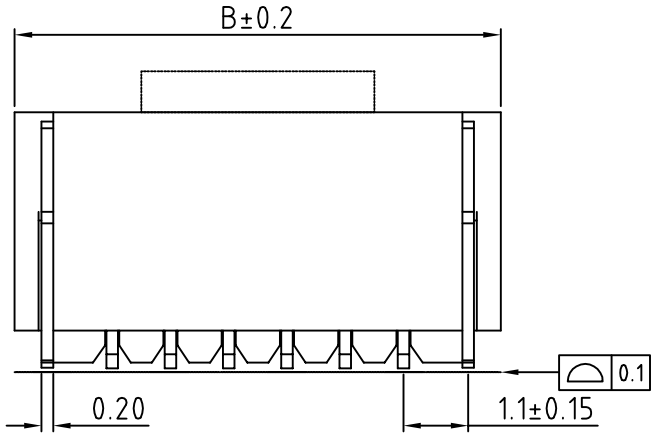

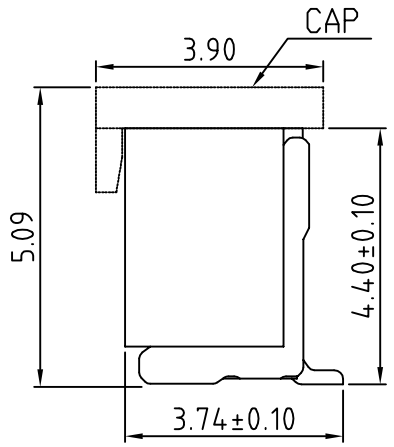

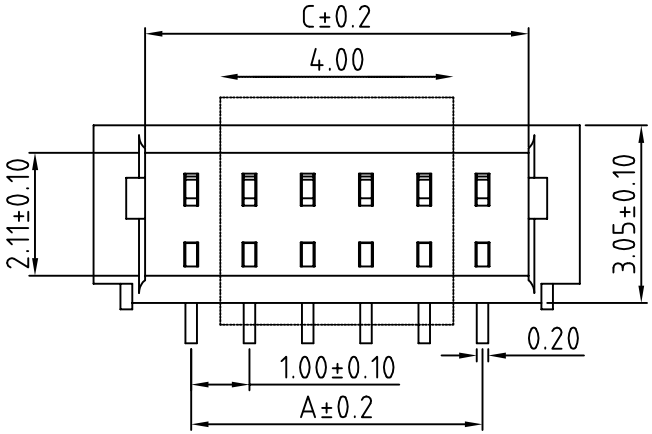

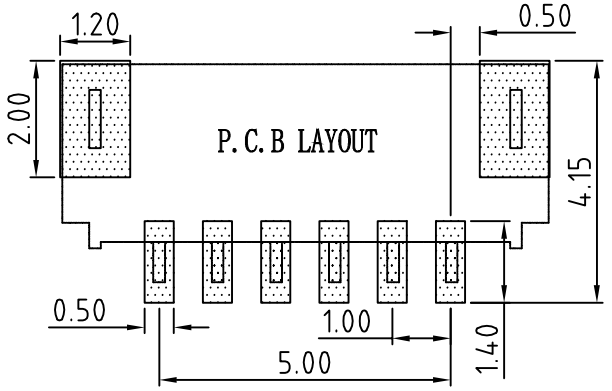

Pin	A	B	C
2	1.00	4.35	2.60
3	2.00	5.35	3.60
4	3.00	6.35	4.60
5	4.00	7.35	5.60
6	5.00	8.35	6.60
7	6.00	9.35	7.60
8	7.00	10.35	8.60
9	8.00	11.35	9.60
10	9.00	12.35	10.60
11	10.00	13.35	11.60
12	11.00	14.35	12.60
13	12.00	15.35	13.60
14	13.00	16.35	14.60
15	14.00	17.35	15.60
16	15.00	18.35	16.60
20	19.00	22.35	20.60

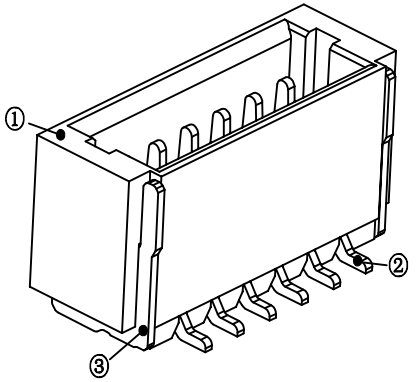

技术参数

间　　距：1.0

温度范围：-25~+85℃

额定电压：50V AC,DC

额定电流：1.0A AC,DC

接触电阻：20mΩ

绝缘电阻：100MΩ

耐　　压：500V AC/minute

线性公差 / General Tolerance
X. ±0.2
X.X ±0.1
X.XX ±0.05
角度公差 / Angle Tolerance
X° ±5.0°
X.X° ±3.0°
X.XX° ±1.0°

视角 / Projection

标记	处数	分区	更改文件号	签名	年月日
设计			标准化		
绘图					
审核					
工艺			批准		

材料 / Material

①塑　　座：LCP 本色
②接 触 针：黄铜（镀锡）
③焊　　片：黄铜（镀锡）

单位（Units）	版本	比例
mm	2.0	1:1

共 1 张　第 1 张

兆星精密电子（深圳）有限公司

品名 / ProduceName

SH1.0 立贴 2P

型号 / Model

ZX-SH1.0-2PLT