| 修订 REV | 标记 MARK | 修改摘要 REVISION DESCRIPTION | 签名 SIGNATURE | 日期 DATE |
|---|---|---|---|---|
| AO | | NEW DWG | | 2016-03-12 |
| | | | | |

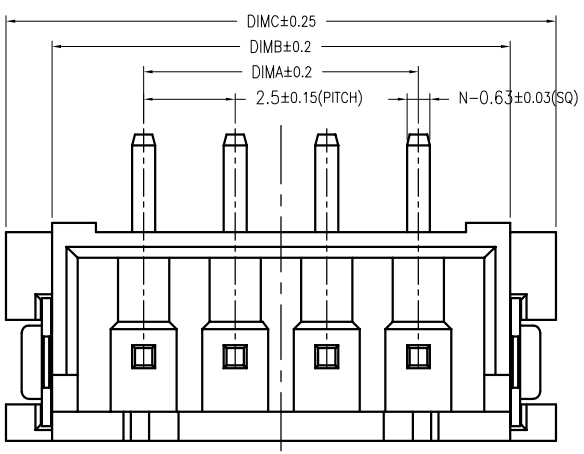


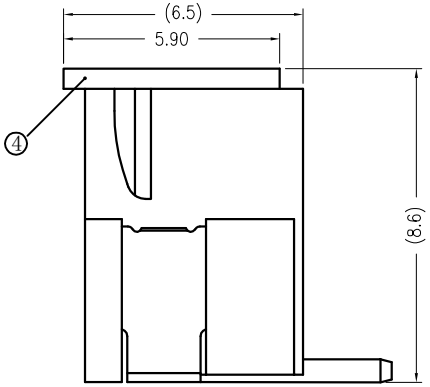


WITH COVER

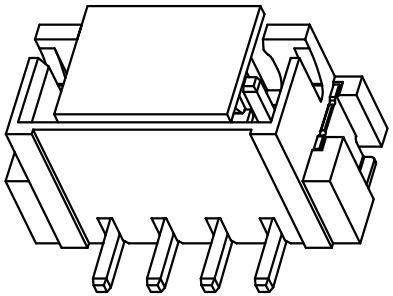

技术指标:

1. 塑件表面应光洁、无毛边、无明显收缩、缺陷、裂纹等现象.
2. 温度范围：-25° C～85° C.
3. 额定电压：250V，AC/DC.
4. 接触电阻：≤20mΩ.
5. 绝缘电阻:≥1000MΩ.
6. 额定电流:3A ，AC/DC.

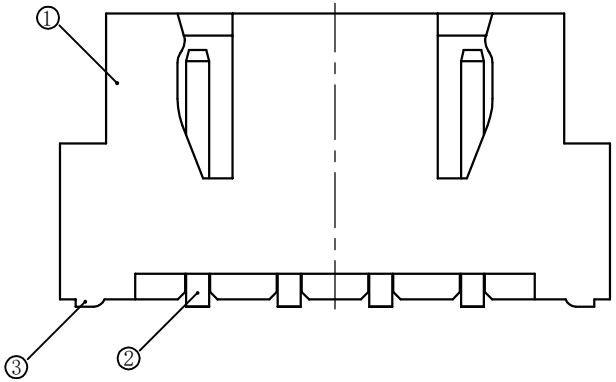


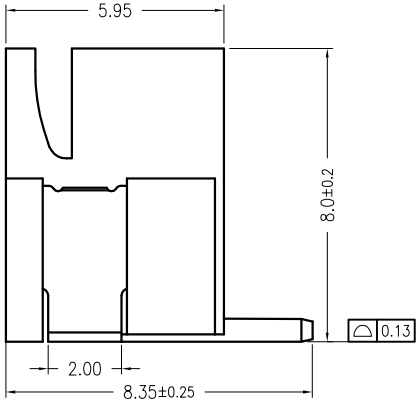


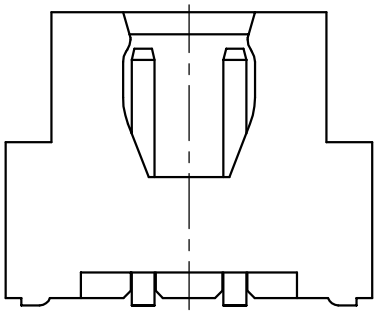

2P 结构

| CKT | Dim A | Dim B | Dim C |
|---|---|---|---|
| 2 | 2.50 | 7.50 | 10.00 |
| 3 | 5.00 | 10.00 | 12.50 |
| 4 | 7.50 | 12.50 | 15.00 |
| 5 | 10.00 | 15.00 | 17.50 |
| 6 | 12.50 | 17.50 | 20.00 |
| 7 | 15.00 | 20.00 | 22.50 |
| 8 | 17.50 | 22.50 | 25.00 |
| 9 | 20.00 | 25.00 | 27.50 |
| 10 | 22.50 | 27.50 | 30.00 |
| 11 | 25.00 | 30.00 | 32.50 |
| 12 | 27.50 | 32.50 | 35.00 |
| 13 | 30.00 | 35.00 | 37.50 |
| 14 | 32.50 | 37.50 | 40.00 |
| 15 | 35.00 | 40.00 | 42.50 |
| 16 | 37.50 | 42.50 | 45.00 |

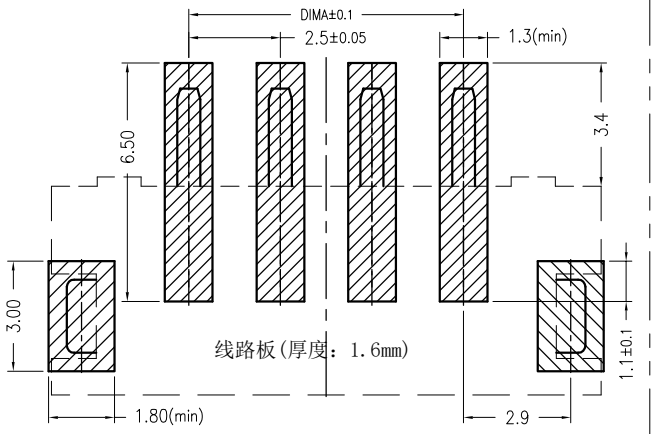


| 序号 | 项目 | 描述 | 备注 |
|---|---|---|---|
| 1 | 塑胶 | LCP | |
| 2 | 端子 | 黄铜 | |
| 3 | 焊片 | 黄铜 | |
| 4 | 盖子 | | |

深圳市华德共创科技有限公司
Shenzhen Huade co-create Technology Co.,LTD
电话：0755-27111216 传真：0755-29940187

| -TOLERANCES- UNLESS OTHERWISE SPECIFIED 公差参数表 | | | |
|---|---|---|---|
| X.X | ±0.30 | X.X° | ±3° |
| X.XX | ±0.20 | X.XX° | ±2° |
| X.XXX | ±0.10 | X.XXX° | ±1° |

| | |
|---|---|
| APPD: 核准: | |
| CHECK: 校对: | 王建业 |
| DRAW: 绘图: | 黄艳兰 |

| TITLE: 产品名称: | XH2.5 立贴 | | |
|---|---|---|---|
| PART NO: 产品编号: | 2.5K-BH-nPB | | |
| DATE | SCALE | UNIT | CODE NUMBER |
| 2016-03-12 | 1:1 | mm | A001 |