# 东莞市祥如电子有限公司
# 产品规格书

| | | | | | |
|---|---|---|---|---|---|
| 裸体磁环体积 | 13.5*7*5.5mm | 材质 | 铁硅铝磁粉芯 | Materials | Sendust Cores |
| 品名/型号 | XR050125T470MHL6 | 导感率 | /125 | 组成 | 6%AL 9%Si 85%Fe |

## 1.尺寸图 (单位:mm)

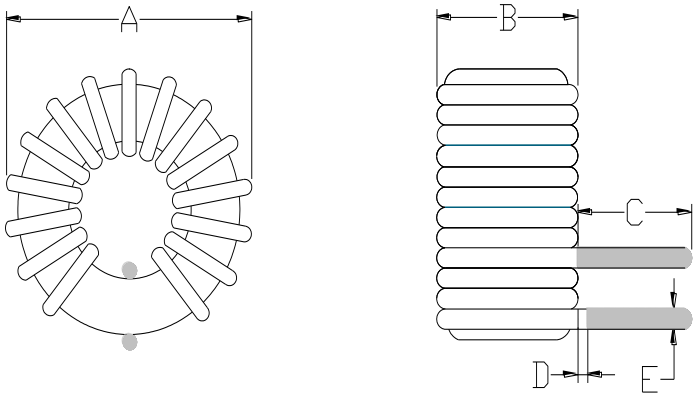


## 2. 电路图:

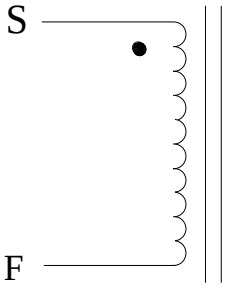


圈数（TS）：27TS（参考）

| 位置 | A | B | C | D | E |
|---|---|---|---|---|---|
| 尺寸（mm） | 15.8 | 8.0 | 10.0 | 1.0 | 0.6 |

绕法:卧式

## 3.材料列表:

| 项目 | 材料/线径、根数 | 厂商 | 温度 | UL 编号 |
|---|---|---|---|---|
| 磁环 | 050-125（CS127125） | Win Tour | 130℃ | 无套 |
| 线 | (QA-1/155)漆包线-Φ0.6mm | YiDa | 130℃ | 纯铜 |

## 4.注意事项:

1.绕线须紧密均匀平整，铜线不可破皮现象。
2.引脚长度10mm 。
3.包装方式：500PCS/大袋

## 5.电气 特征:

| 编号 | 项次 | 终端 | 数值 | 测试条件 | 测试仪器 |
|---|---|---|---|---|---|
| 1 | 电感量 | L（S-F） | 47UH（±10%） | 1KHz/0.3V | TH-2811D |
| 2 | 额定电流 | L（S-F） | 2.8A（±5%） | 电路板实测 | E1412A |
| 3 | 峰值(瞬间)电流 | L（S-F） | 2.8A-6A（±5%） | 电路板实测 | E1412A |

| 制作者 | 操作 | 过审 |
|---|---|---|
| | | |