东莞市祥如电子有限公司
产品规格书

裸体磁环体积	10.8*4.57*4.6MM	材质	铁硅铝磁粉芯	Materials	Sendust Cores
品名/型号	XR040125TS100MVL7	导感率	/125	组成	6%AL 9%Si 85%Fe

1.尺寸图(单位:mm)

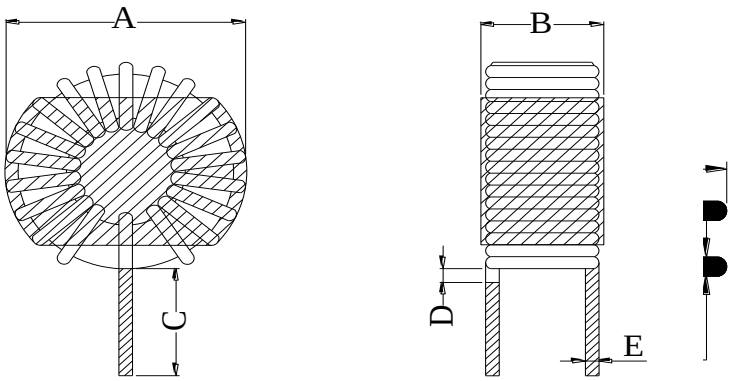

2. 电路图:

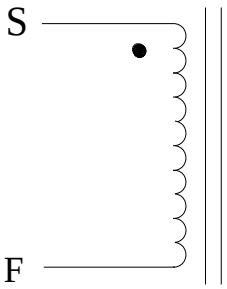

圈数（TS）：11TS

位置	A	B	C	D	E
尺寸（mm）	12.6	6.2	8.0	1.0	0.7

绕法:立式套管

3.材料列表:

项目	材料/线径、根数	厂商	温度	材质要求
磁环	040-125（CS102125）	Win Tour	130℃	ROHS认证
线	(QA-1/155)漆包线-Φ0.7mm	YiDa	130℃	纯铜线

4.注意事项:

1.绕线须紧密均匀平整，铜线不可破皮现象。
2.套管如图所示，不可出现偏向，引脚长度8mm 。
3.包装方式：500PCS/大袋

5.电气 特征:

编号	项次	终端	数值	测试条件	测试仪器
1	电感量	L（S-F）	10UH（±10%）	1KHz/0.3V	TH-2811D
2	额定电流	L（S-F）	3.8A（±5%）	电路板实测	E1412A
3	峰值(瞬间)电流	L（S-F）	3.8A-7A（±5%）	电路板实测	E1412A

制作者	操作	过审