版次	变更摘要	日期
0	新产品发行	2015/9/25

序号	品名	材质
①	B型卧式WTB胶芯	PA6T UL94V-0米黄色
②	B型卧式WTB端子	铜合金/表面镀锡
③	B型卧式WTB焊片	铜合金/表面镀锡

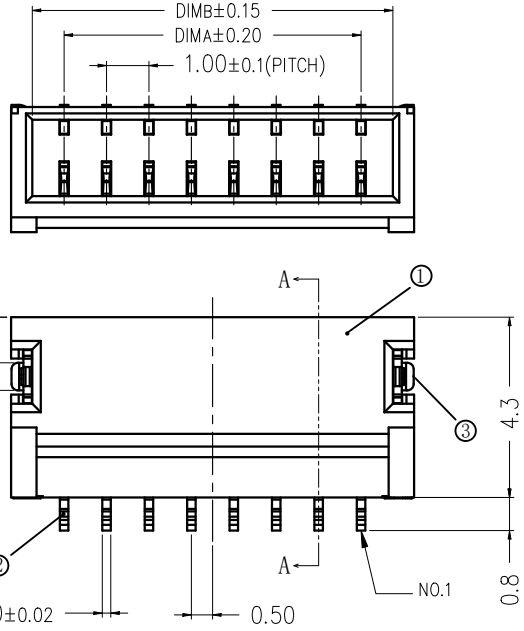

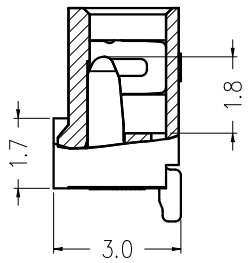

SECTION A-A

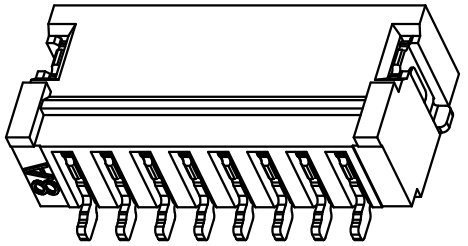

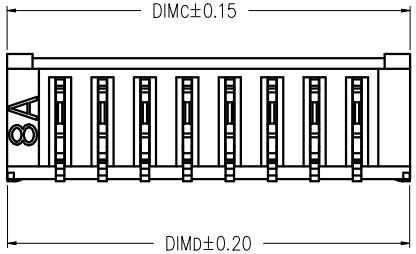

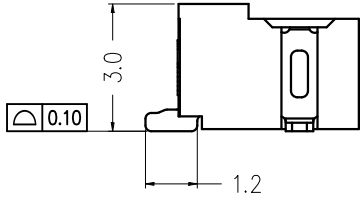

CKT	DIM A	DIM B	DIM C	DIM D
2	1.00	2.50	3.50	3.48
3	2.00	3.50	4.50	4.48
4	3.00	4.50	5.50	5.48
5	4.00	5.50	6.50	6.48
6	5.00	6.50	7.50	7.48
7	6.00	7.50	8.50	8.48
8	7.00	8.50	9.50	9.48
9	8.00	9.50	10.50	10.48
10	9.00	10.50	11.50	11.48
11	10.00	11.50	12.50	12.48
12	11.00	12.50	13.50	13.48
13	12.00	13.50	14.50	14.48
14	13.00	14.50	15.50	15.48
15	14.00	15.50	16.50	16.48
16	15.00	16.50	17.50	17.48
17	16.00	17.50	18.50	18.48
18	17.00	18.50	19.50	19.48
19	18.00	19.50	20.50	20.48
20	19.00	20.50	21.50	21.48

技术指标:

1. 塑件表面应光洁、无毛边、无明显收缩、缺陷、裂纹等现象.
2. 温度范围：-25° C～85° C.
3. 额定电压：50V，AC,DC.
4. 接触电阻：≤0.02Ω.
5. 绝缘电阻：≥100MΩ
6. 额定电流：1A，AC,DC.
7. 产品料号:

5001 — NH 0010 A —** R 1-B

- JM CONNECTOR SERIES
- PITCH:1.0
- A:卧贴
- PIN
- PACKING:R:卷;T:管
- ALTERNATE

适用线路板

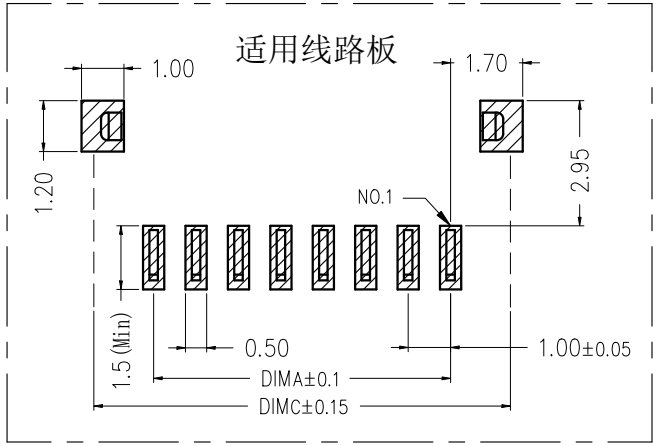

RoHS

一般公差(TOLERANCE)
X. ±.50 .XX ±.10
.X ±.20 .XXX ±.05
ANGLES ±1°

深圳市文章济美科技有限公司

品名 (TITLE)	1.0 Pitch B型卧式WTB
料号 (DWG.NO)	5001-NH0010A-**R1-00-B
比例 (SCALE)	
单位 (UNITS)	mm
制图 (DR)	
校对 (CHKD)	
审核 (APPD)	
张数 (SHEET)	1 OF 1
SIZE	A4
REV	A