

RoHS CE REACH

产品特征

- 纹波低至 30mVp-p
- 11.7*10*5.5mm 小巧尺寸
- 空载电流低至 5mA
- 保护种类：短路
- 工作温度范围-40℃ to +105℃
- 效率高达 91%
- 100%高温老化和测试
- 3 年质量保证

电气规格

产品型号	输入电压(V)	输出电压(V)	输出电流(mA)	最小输出电流(mA)	最大容性负载(uF)	效率(%) Min./Typ.
B0303XT-1WR3	3.3 (2.97-3.63)	3.3	303	30	2400	74/85
B0305XT-1WR3		5	200	20	2400	79/88
B0309XT-1WR3		9	111	12	1000	79/90
B0312XT-1WR3		12	84	9	560	79/91
B0315XT-1WR3		15	67	7	560	81/91
B0324XT-1WR3		24	42	4	220	81/91
B0503XT-1WR3	5 (4.5-5.5)	3.3	303	30	2400	74/85
B0505XT-1WR3		5	200	20	2400	79/88
B0509XT-1WR3		9	111	12	1000	79/90
B0512XT-1WR3		12	84	9	560	79/91
B0515XT-1WR3		15	67	7	560	81/91
B0524XT-1WR3		24	42	4	220	81/91
B0903XT-1WR3	9 (8.1-9.9)	3.3	303	30	2400	74/85
B0905XT-1WR3		5	200	20	2400	79/88
B0909XT-1WR3		9	111	12	1000	79/90

 该版权及产品最终解释权归广州中逸光电子科技有限公司

B0912XT-1WR3		12	84	9	560	79/91
B0915XT-1WR3		15	67	7	560	81/91
B0924XT-1WR3		24	42	4	220	81/91
B1203XT-1WR3	12 (10.8-13.2)	3.3	303	30	2400	74/85
B1205XT-1WR3		5	200	20	2400	79/88
B1209XT-1WR3		9	111	12	1000	79/90
B1212XT-1WR3		12	84	9	560	79/91
B1215XT-1WR3		15	67	7	560	81/91
B1224XT-1WR3		24	42	4	220	81/91
B1503XT-1WR3	15 (13.5-16.5)	3.3	303	30	2400	74/85
B1505XT-1WR3		5	200	20	2400	79/88
B1509XT-1WR3		9	111	12	1000	79/90
B1512XT-1WR3		12	84	9	560	79/91
B1515XT-1WR3		15	67	7	560	81/91
B1524XT-1WR3		24	42	4	220	81/91
B2403XT-1WR3	24 (21.6-26.4)	3.3	303	30	2400	74/85
B2405XT-1WR3		5	200	20	2400	79/88
B2409XT-1WR3		9	111	12	1000	79/90
B2412XT-1WR3		12	84	9	560	79/91
B2415XT-1WR3		15	67	7	560	81/91
B2424XT-1WR3		24	42	4	220	81/91

一般特性

	项目	工作条件		最小	标称	最大	单位
输入特性	电流（满载/空载）	3.3VDC 输入	3.3VDC 输出	—	385	410	mA
			5VDC/7.2VDC 输出	—	380	400	
			9VDC/12VDC 输出	—	375	390	
			15VDC/24VDC 输出	—	360	385	
		5VDC 输入	3.3VDC 输出	—	270	285	
			5VDC/7.2VDC 输出	—	245	255	
			9VDC/12VDC 输出	—	240	254	

	电流（满载/空载）		15VDC/24VDC 输出	—	235	253	mA
		12VDC 输入	3.3VDC 输出	—	110	120	
			5VDC/7.2VDC 输出	—	105	115	
			9VDC/12VDC 输出	—	103	110	
			15VDC/24VDC 输出	—	100	110	
		15VDC 输入	3.3VDC 输出	—	85	90	
			5VDC/7.2VDC 输出	—	84	88	
			9VDC/12VDC 输出	—	83	87	
			15VDC/24VDC 输出	—	82	86	
		24VDC 输入	3.3VDC 输出	—	56	62	
			5VDC/7.2VDC 输出	—	54	59	
			9VDC/12VDC 输出	—	53	57	
			15VDC/24VDC 输出	—	52	57	
	反射纹波电流			3	15	20	
	冲击电压（1sec.max.）	3.3VDC 输入		-0.7	—	9	VDC
		5VDC 输入		-0.7	—	12	
		12VDC 输入		-0.7	—	18	
		15VDC 输入		-0.7	—	21	
		24VDC 输入		-0.7	—	30	
	滤波类型			电容滤波			
	热插拔			不支持			
输出特性	项目	工作条件		最小	标称	最大	单位
	电压精度			见图 3（包含曲线图）			%
	线性调节率	输入电压变化±1%		—	—	+/-1.5	
	负载调节率	10%-100%负载	3.3VDC 输出	8	12	20	
			5VDC 输出	5	10	15	
			9VDC 输出	3	8	10	
			12VDC 输出	3	7	10	
			15VDC 输出	3	6	10	
			24VDC 输出	2	5	10	
	温度漂移系数	满载		—	+/-0.03	-	%/℃
	纹波&噪声	20MHz 带宽		—	30	100	mVp-p
	短路保护			可持续，自恢复			

	项目	工作条件	最小	标称	最大	单位
通用特性	隔离电压	输入-输出，测试时间 1 分钟，漏电流小于 1mA	1500	—	—	VDC
	绝缘电阻	输入-输出，绝缘电压 500VDC	1000	—	—	MΩ
	隔离电容	输入-输出，100kHz/0.1V	—	20	50	pF
	工作温度	温度≥85℃降额使用	-40	—	+105	℃
	存储温度		-55	—	+125	
	存储湿度	无凝结	-	—	95	%RH
	引脚耐焊接温度	回流焊：峰值温度 Tc≤245℃，217℃以上时间最大为 60s. .(B_XT 系列)	—	—	245	℃
	开关频率	满载，标称输入电压	100	270	—	kHz
	平均无故障时间	MIL-HDBK-217F@25℃	3500	—	—	k hours
物理特性	外壳材料	黑色阻燃耐热塑料（UL94V-0）				
	封装尺寸	11.7*10*5.5mm				
	重量	1g				
	冷却方式	自然空冷				
EMC 特性	EMI	传导骚扰	CISPR32/EN55032 CLASS B			
		辐射骚扰	CISPR32/EN55032 CLASS B			
	EMS	静电放电	IEC/EN61000-4-2 Air±8kV,Contact±6kV perf.Criteria B			

产品尺寸图

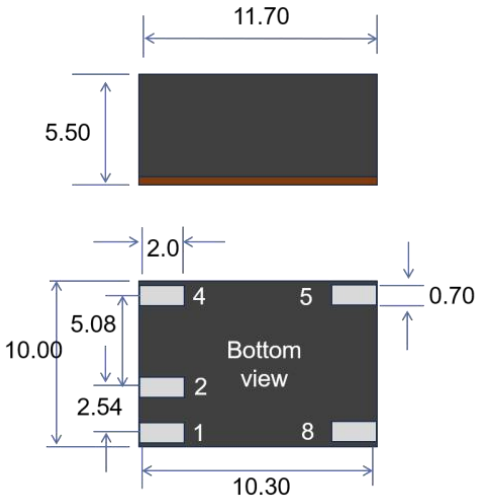

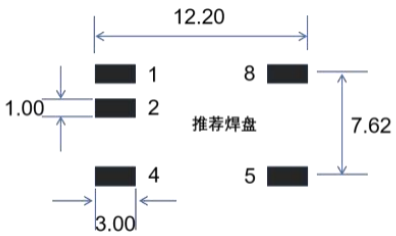

引脚	功能
1	GND
2	Vin
4	0V
5	+Vo
8	NC

注：尺寸单位：mm[inch] 未标注之公差：±0.5mm

降额曲线图

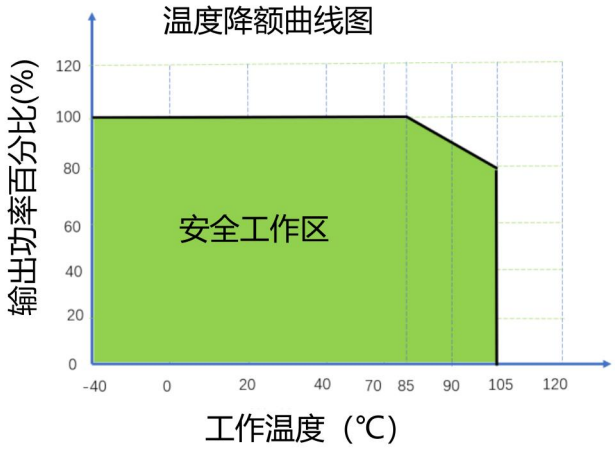

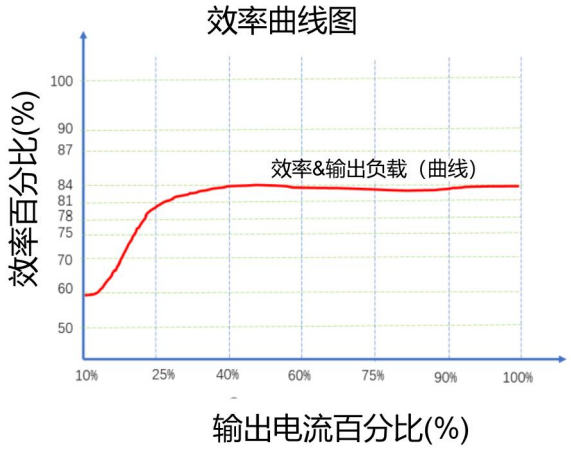

纹波&噪声的测试方法

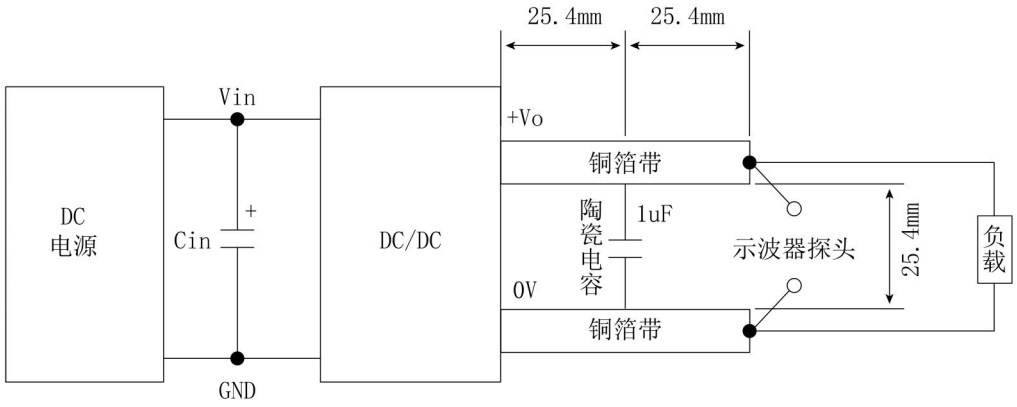

注：两平行铜箔带的电压降之和应小于输出电压值的 2%。

使用注意事项

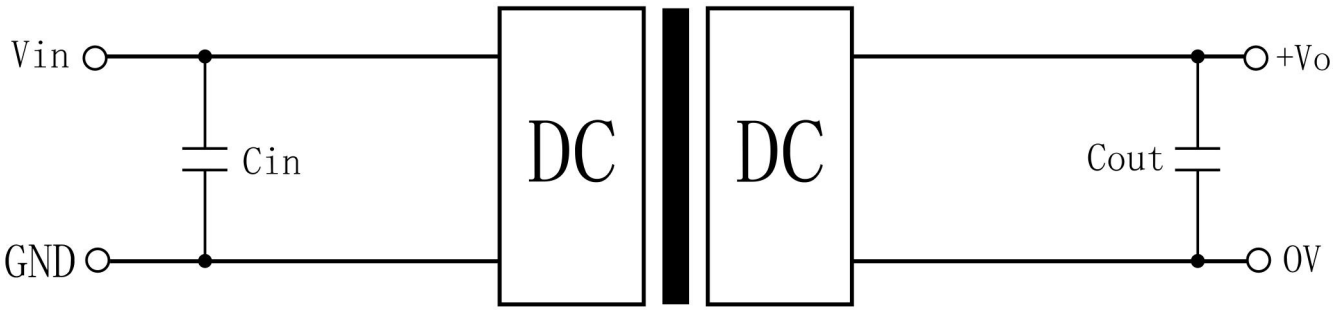

备注：

1. 输出负载要求

   为了确保该模块能够高效可靠的工作，使用时，其输出最小负载不能小于额定负载的 10%，且该产品严禁空载使用。若您所需功率确实较小，请在输出端并联一个电阻，建议阻值相当于 10%额定功率，或选用我司更小功率级别的产品。

2. 推荐电路

   若要求进一步减少输入输出纹波，可在输入输出端联接一个“LC”滤波网络，应用电路如图所示。但应注意电感值的选取及“LC”滤波网络其自身的频率应与 DC/DC 频率错开，避免相互干扰。并选用合适的滤波电容。若电容太大，很可能会造成启动问题。输出电容的选取，请参考最大输出容性负载要求。

广州中逸光电子科技有限公司

：sales@zoeygo.net

：+86(20) 3214 4470

：广州市增城区香山大道 51 号 E 栋