一 般 公 差 尺 寸 分 段 （摘至GB/T 1804）						
公差等级	0.5~3	>3~6	>6~30	>30~120	>120~400	>400~1000
M(中等级)	±0.1	±0.1	±0.2	±0.3	±0.5	±0.8
倒圆半径&倒角高度						
	0.5~3	>3~6	>6~30	>30	/	/
M(中等级)	±0.2	±0.5	±1	±2	/	/
图面产品均符合ROHS标准		标注前有"*"重点检验尺寸				

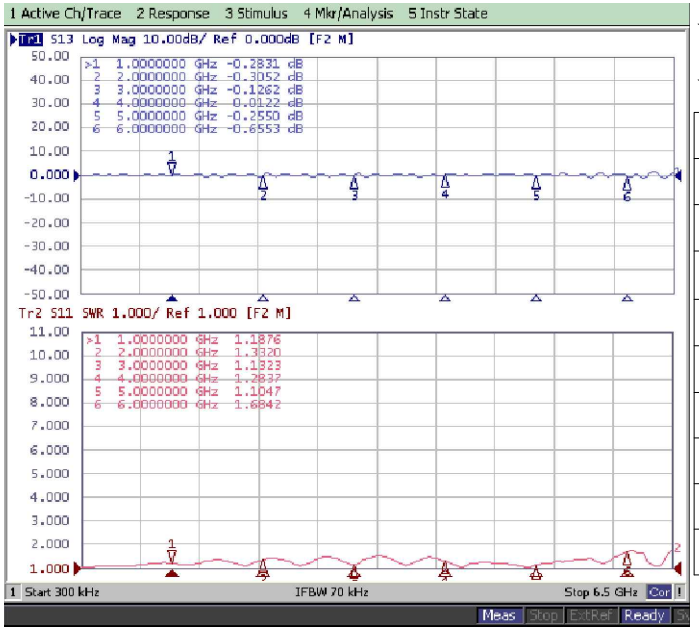

一.适用技术标准：MIL-C-39012 IEC60169-15

二. 电气性能

频率范围 Frequency Range	0~6G
阻抗 Impedance	50 OHM
电压驻波比 Vswr	≤1.5 MAX
导通阻抗 Conduction Impedence	0.5 OHM
绝缘电阻 Insulation Resistance	≥5000MΩ
最大功率 Max power	10 W
工作电压 Operating Voltage	335V MAX(有效值)
机械耐久性 Mechanical Durability	500次
耐压 Withstand Voltage	1000Vrms（海平面）
工作温度 Temperature	-35° -- +80°

配全铜：螺母、花齿、弹垫

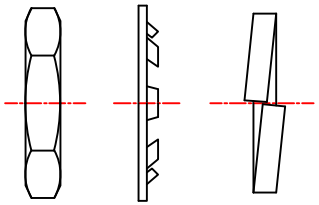

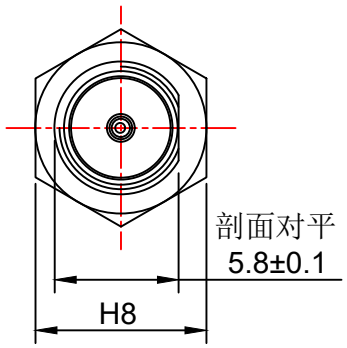

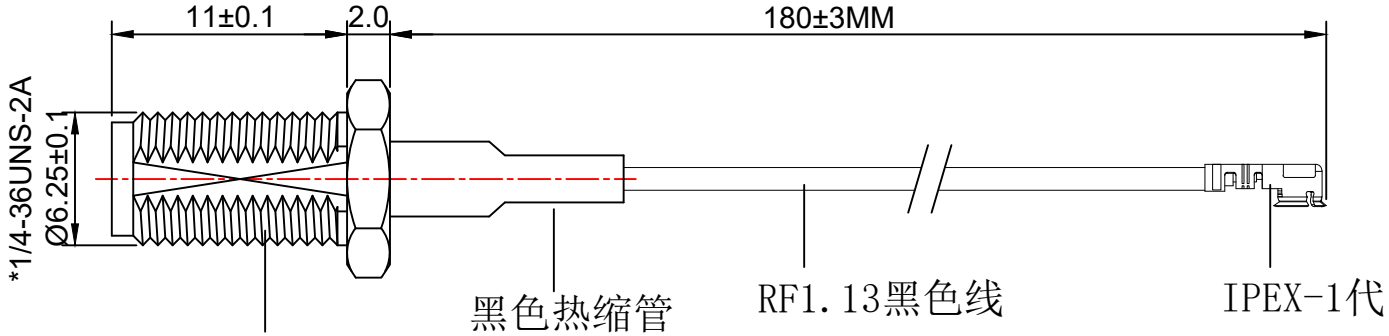

技述要求:

1:带*号的为重点尺寸;
2:連接器的使用頻段为0-3GHz ,阻抗为50 OHM ;
3:与匹配接器旋入后拉力为3.5-8.5N.cm;
4:连接器鉚压六角后与cable的拉力要大于3Kqf ;
5:中心Pin与Cable同的拉力大于1.5Kgf ;
6 :连接器为黄铜, 需要能通过24H的盐雾测试;
7 :导通测试耐压需要在500V以上,必须进行导通测试;
8:cable为RF1.13 BLACK;
9 :所有零件和材料均要符合欧盟RoHS环保要求;

深圳市中科无线技术有限公司

					代 码		料 号		
					品 名	RF1.13黑色转接线 SMA母头母针-IPEX1			
变 更 记 录			日 期	变更者	型 号	ZKA3020015			
图 法		比 例		纸 张	A4	绘 图	ZHANG/XU	日 期	2026.09.27
		单 位	MM	版 本	A	审 核		页 码	1/1