标注前有"*"重点检验尺寸

图面产品均符合ROHS标准

主要技术特性 TECHNICAL CHARACTERISTICS

温度范围 Temp.range	-65～+165° C(PE Cable-40～+85° C)
振 动 Vibration	MIL-STD-202,Method 213
特性阻抗 Impedance	50Ω
频率范围 Frequency Range	0～6GHz
工作电压 Working Voltage	335V max (有效值)
耐 压 Withstand Voltage	1000V rms (海平面小值)
接触电阻 Contact resistance	
内导体之间 Center Contact	≤ 3 mΩ
外导体之间 Outer Contact	≤ 2 mΩ
绝缘电阻 Insulation resistance	≥ 5000 MΩ
插入损耗 Insertion loss	≤0.2db
电压驻波比 Vswr	≤ 1.6
最小弯曲半径 Minimum bending radius	10MM

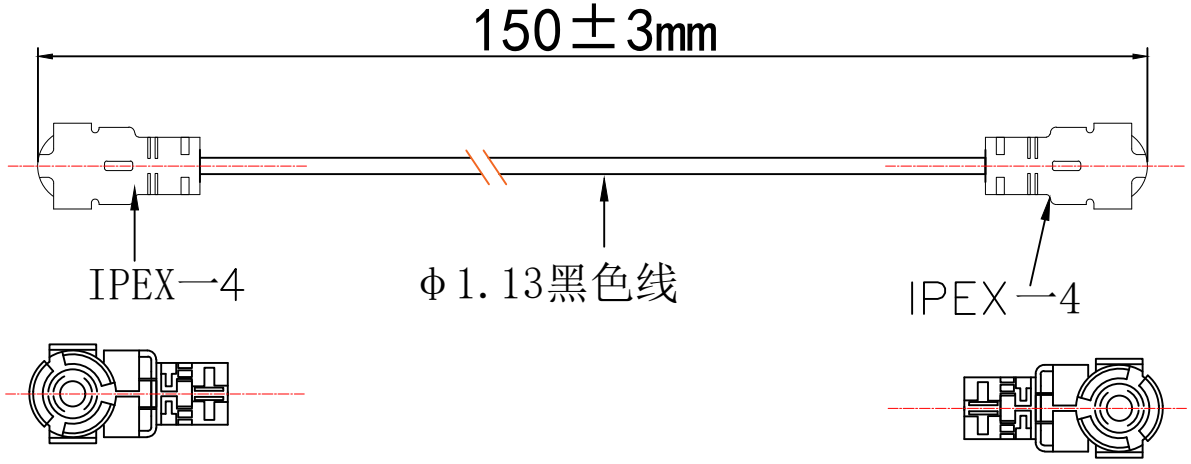

注：

1.材料：

外壳：热塑性PA66，颜色：黑色，UL 94V-0

接触件：铜合金，t=0.1mm

镀镍接触区0.127~0.20um镀金；

壳体：铜合金，t=0.1mm

镀镍接触区镀金0.0508~0.127um；

2.产品性能：

端接电阻：最大20MΩ

介质耐受电压：200V AC，1分钟

绝缘电阻：500MΩmin

耐久性：至少30次循环

深圳市中科无线技术有限公司

公 差	x ±0.30 x.x ±0.20 x.xx ±0.10 ANGULAR ±5～				料 号	ZKC8026815			
					品 名	双头同向IPEX-4代接 RF1.13黑色转接线			
		变 更 记 录	日 期	变更者	型 号	ZK-IPEX4-1.13-150MM-IPEX4			
图 法		比 例		纸 张	A4	绘 图	XU	日 期	2026.09.14
		单 位	MM	版 本	A	审 核		页 码	1/1