一般公差尺寸分段（摘至GB/T 1804）						
公差等级	0.5~3	>3~6	>6~30	>30~120	>120~400	>400~1000
M(中等级)	±0.1	±0.1	±0.2	±0.3	±0.5	±0.8
倒圆半径&倒角高度						
	0.5~3	>3~6	>6~30	>30	/	/
M(中等级)	±0.2	±0.5	±1	±2	/	/
图面产品均符合ROHS标准			标注前有"*"重点检验尺寸			

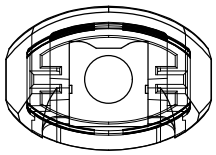

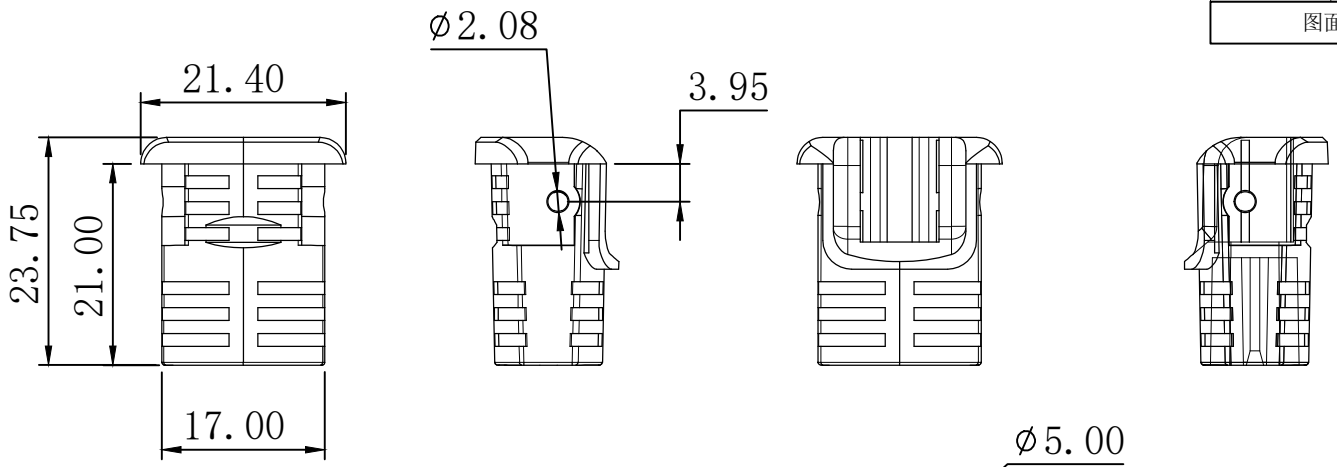

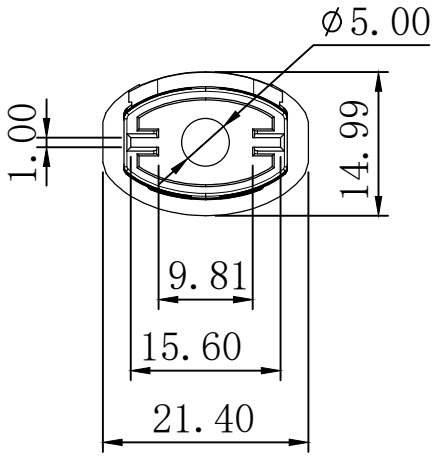

零件图

要求:
1. 图中所标注尺寸为ICQ必测；
2. 各零部件组装要牢固可靠；
3. 成品型号参数要达到指定数值；
4. 产品需定数按要求包装好，运输过程中不能有明显挤压变形等现象；
5. 未经过本公司确认，材质及工艺要求等不能随意更改。

ZKT 深圳市中科无线技术有限公司

公差	x. ±0.30 x.x ±0.20 x.xx ±0.10 ANGULAR ±5~	变更记录		日期	变更者	料号	ZKC101379		
						品名	1800K黑色出线式尾塞（长款）		
						型号			
图法		比例		纸张	A4	绘图		日期	2026.09.15
		单位	MM	版本	A	审核		确认	