标注前有“*”为重点检验尺寸

图面产品均符合ROHS标准

N TYPE 公头公针 接RG58线 锌合金 镀三元合金

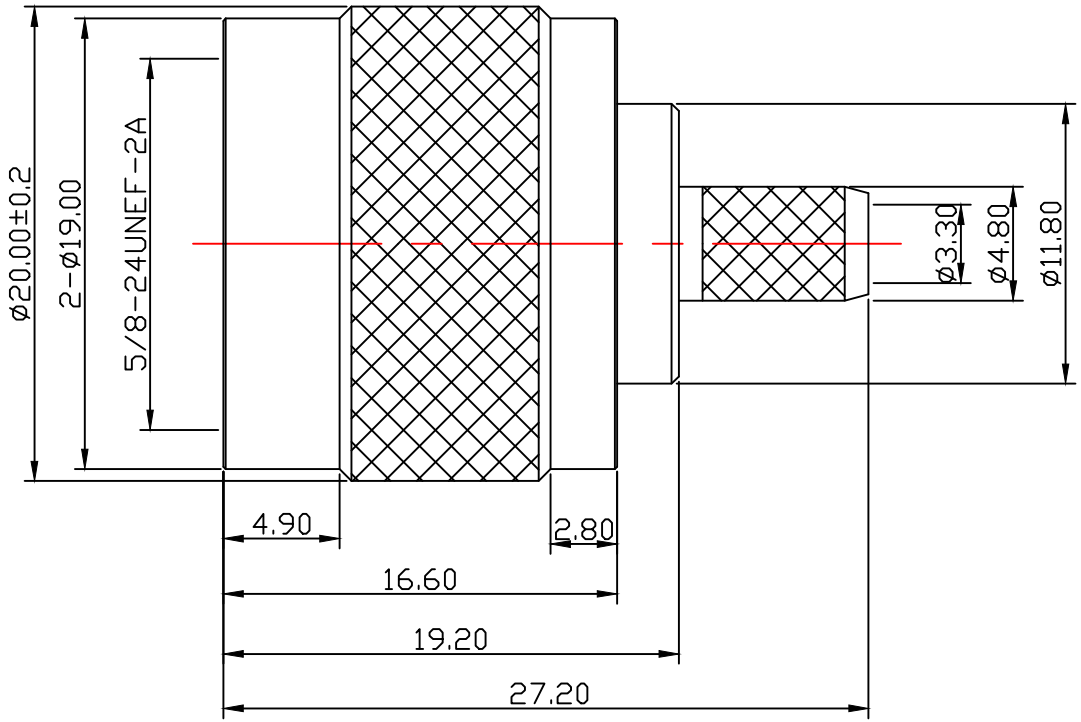

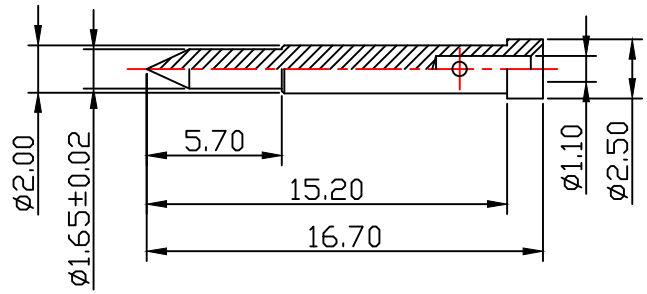

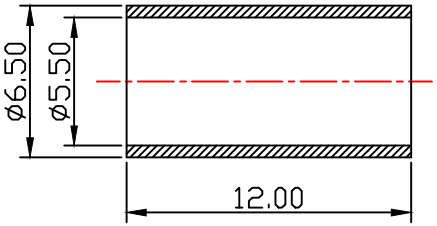

技术要求:

1) 标准阻抗: 50 OHM;
2) 频率范围: 0-6 GHz;
3) 电压驻波比: 2.0 MAX;
4) 工作电压: 1500 VOLTS PEAK;
5) 电介质耐电压: 2500 VOLTS RMS;
6) 其它外观要求依中科无线品管标准管控;

深圳市中科无线技术有限公司

公差	.x ±0.30 x.x ±0.20 x.xx ±0.10 ANGULAR: ±0.2°				代码		品名	
					料号	ZKC507005		
		变更记录	日期	变更者	型号	ZK366-N1M1-58U		
		比例 3:1	纸张	A4	绘图	GUO	日期	2024.01.11
图法		单位 mm	版本	A	审核		页码	1/1