标注前有“*”为重点检验尺寸

图面产品均符合ROHS标准

SMA 弯母头 母针 PCB 牙长8.5 盐雾48H

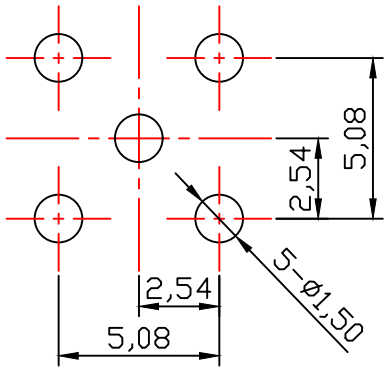

P.C.B

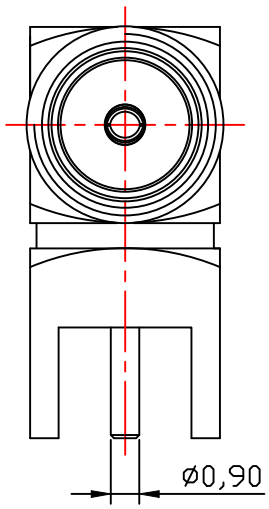

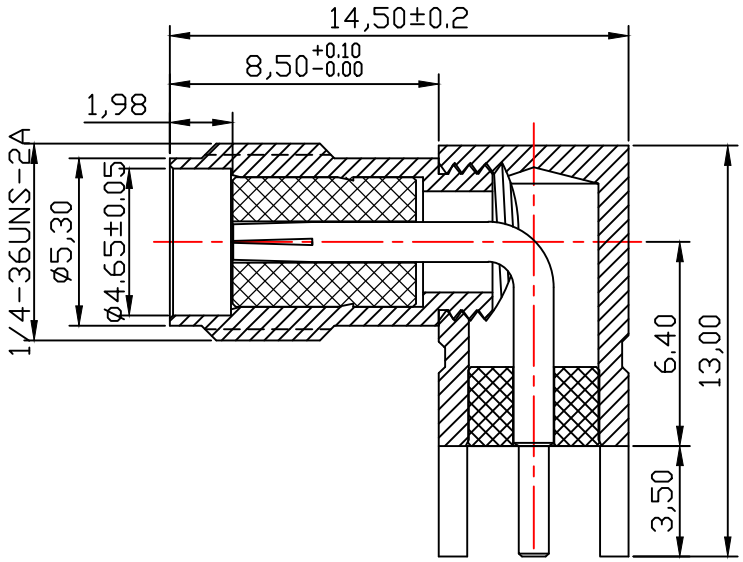

技术要求:

1) 标准阻抗: 50 OHM;
2) 频率范围: 0-6 GHz;
3) 电压驻波比: 1.5 MAX;
4) 工作电压: 335-500 VOLTS;
5) 电介质耐电压: 500-1500 VRMS;
6) 其它外观要求依我司品管标准管控;

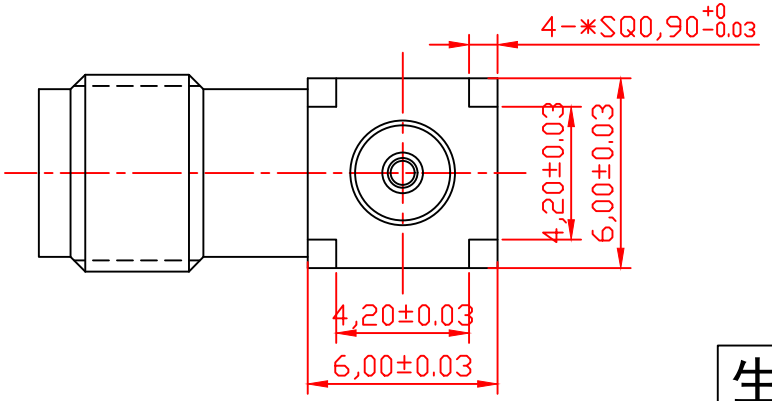

生产图

序号	名 称	零件料号	材 质	数量	表面处理	产品规格
5	中心针	C1303531 / PIN290-11	黄铜C3604	1	镀金 1u″	ø1.27 X 18.6
4	铁弗龙	C107212 / JYT361-20	铁氟龙	1	素 材	ø4.15 X 2.5
3	铁弗龙	C107259 / JYT290-10	铁氟龙	1	素 材	ø4.07 X 5.70
2	本 体	C501438 / BT290-21	黄铜C3604	1	镀金 1u″	ø6.25 X 10.3
1	本 体	C501439 / BT288-11	黄铜C3604	1	镀金 1u″	SQ6.50 X 13.00

B O M 表

ZKT 深圳市中科无线技术有限公司

公差	x. ±0.30 x.x ±0.20 x.xx ±0.10 ANGULAR: ±0.2°				代码		品名	
		完善引脚公差范围	2024/06/28	MJL	料号	ZKC516008		
		变更记录	日期	变更者	型号	ZK400-A7F1-PCB		
		比例	4:1	纸张	A4	绘图	GUO	日期 2025.08.14
图法		单位	mm	版本	B	审核		页码 1/1