标注前有“*”为重点检验尺寸

图面产品均符合ROHS标准

SMA 镀金弯母头 公针 PCB 牙长11.0

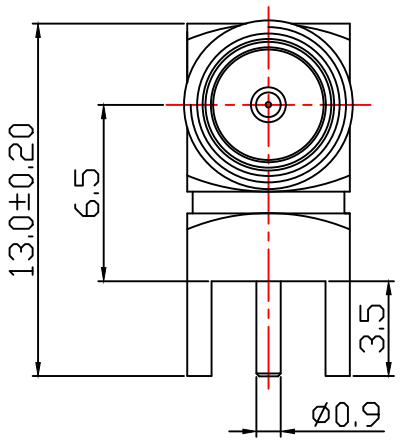

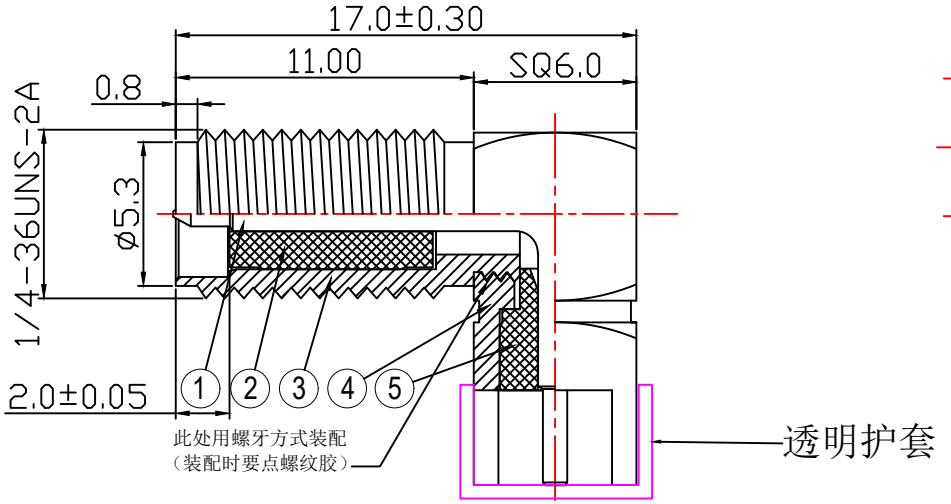

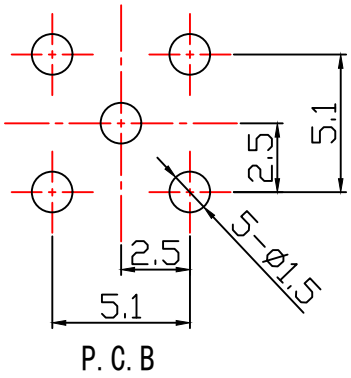

扭上:螺母、花齿、弹垫

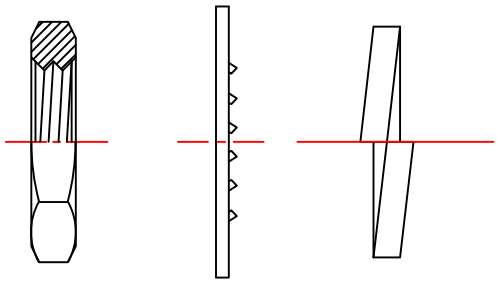

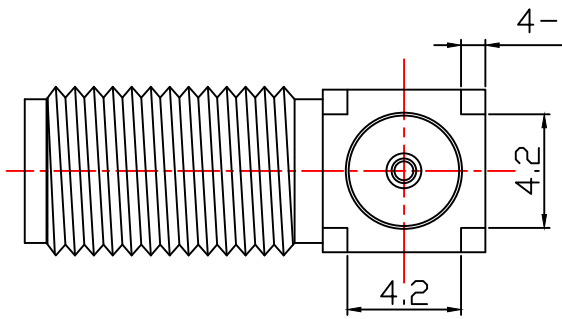

技术要求:

1) 标准阻抗: 50 OHM;
2) 频率范围: 0-6 GHz;
3) 电压驻波比: 1.5 MAX;
4) 工作电压：335-500 VOLTS;
5) 电介质耐电压：500-1500 VRMS;
6) 其它外观要求依亚冠品管标准管控;

序号	名 称	零件料号	材 质	数量	表面处理	产品规格
5	绝缘体	JYT023-00	铁氟龙	1	素 材	Ø4.10 X 4.50
4	本 体	BT062-AU	黄铜3604	1	镀金 1u″	SQ6.00 X 13.00
3	本 体	BT063-AU	黄铜3604	1	镀金 1u″	Ø6.25 X 12.70
2	绝缘体	JYT004-00	铁氟龙	1	素 材	Ø4.10 X 7.50
1	PIN 针	PIN041-AU	黄铜3602	1	镀金 2u″	Ø1.27 X 23.40

B O M 表

深圳市中科无线技术有限公司

公差	.x ±0.30 x.x ±0.20 x.xx ±0.10 ANGULAR 5°				代码		品名	ZKC502057
					料号	YG121-A7F2-PCB		
		变更记录	日期	变更者	型号			
		比例 1:3	纸张	A4	绘图	ZHANG	日期	2023.10.19
图法		单位 mm	版本	A	审核		页码	1/1