标注前有“*”为重点检验尺寸

图面产品均符合ROHS标准

SMA 镀金弯母头 母针 PCB 牙长14.0 20×13（无台阶）

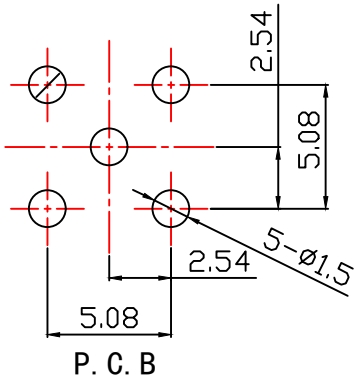

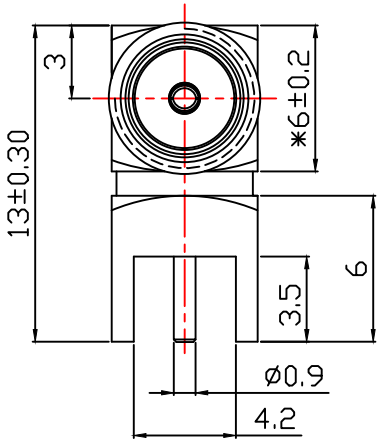

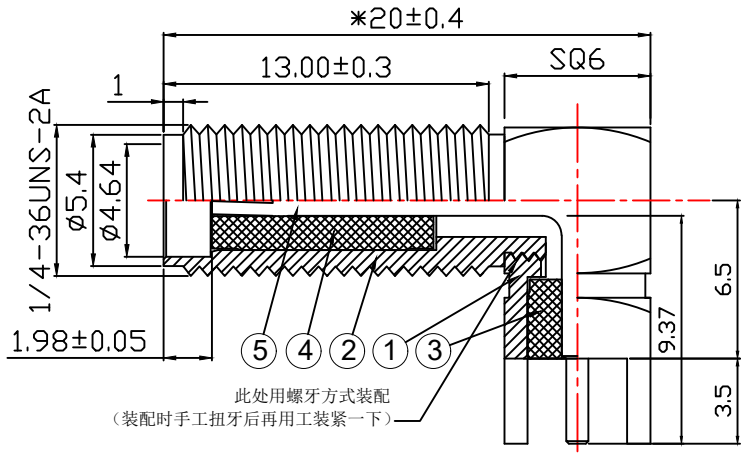

配：螺母、花齿、弹垫

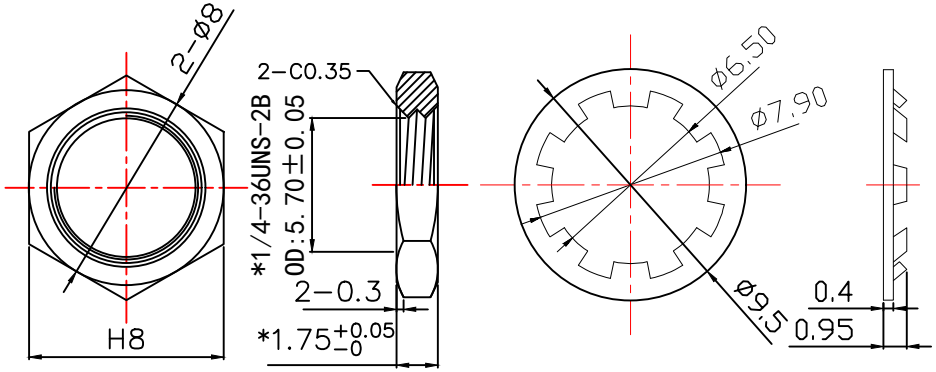

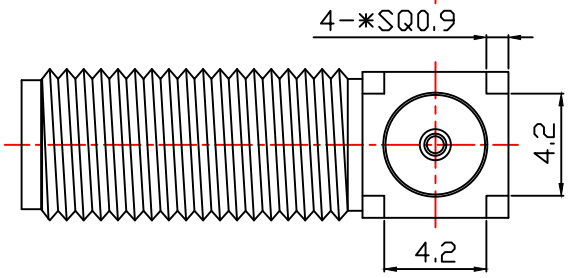

技术要求：

1) 标准阻抗：50 OHM；
2) 频率范围：0-6 GHz；
3) 电压驻波比：1.5 MAX；
4) 工作电压：335-500 VOLTS；
5) 电介质耐电压：500-1500 VRMS；
6) 其它外观要求依我司品管标准管控；

序号	名 称	零件料号	材 质	数量	表面处理	产品规格
8	弹 垫	--/WH002-AU	黄铜C3602	1	镀金 1u″	ø8.70 X 2.00
7	花 齿	--/WH015-AU	黄铜C3602	1	镀金 1u″	ø9.50×0.95
6	螺 母	--/NT001-AU	黄铜C3602	1	镀金 1u″	H8.00 × 1.80
5	中心针	-- / PIN0022-M7-AU	黄铜C3602	1	镀金 1u″	ø1.27 X 24.4
4	胶 芯	C107227 / JYT015-00	铁氟龙	1	白 色	ø4.10 X 10.40
3	胶 芯	--- / JYT0014-3.25	铁氟龙	1	白 色	ø4.1 X 3.25
2	螺牙本体	C516109/BT361-21	黄铜C3604	1	镀金 1u″	ø6.25 X 15.70
1	四角本体	--/BT0026-M1-AU	黄铜C3604	1	镀金 1u″	SQ6.00 X 13.00

BOM 表

深圳市中科无线技术有限公司

公 差	未注公差：±0.05 ANGULAR 3°				代 码		品 名		
					料 号	ZKC516150			
		变 更 记 录	日 期	变更者	型 号	ZK0025-A1F1-PCB-AU			
		比 例	4:1	纸 张	A4	绘 图	ZHANG	日 期	2025.10.31
图 法		单 位	mm	版 本	A	审 核		确 认	