标注前有“*”为重点检验尺寸

图面产品均符合ROHS标准

MCX 直母头 母针 正四脚 PCB SQ6.00 X 8.60

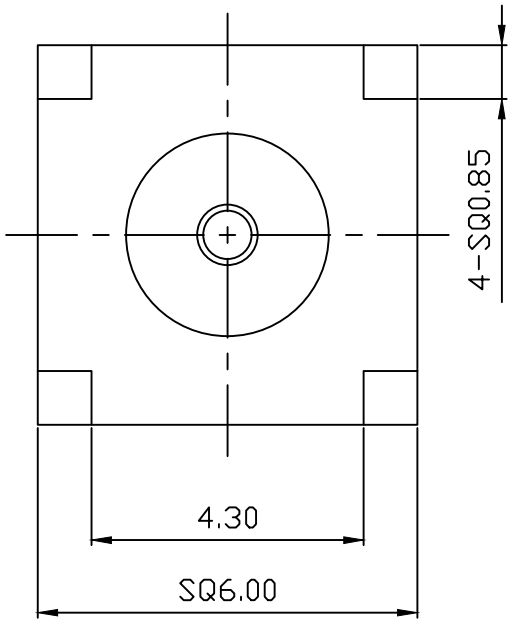

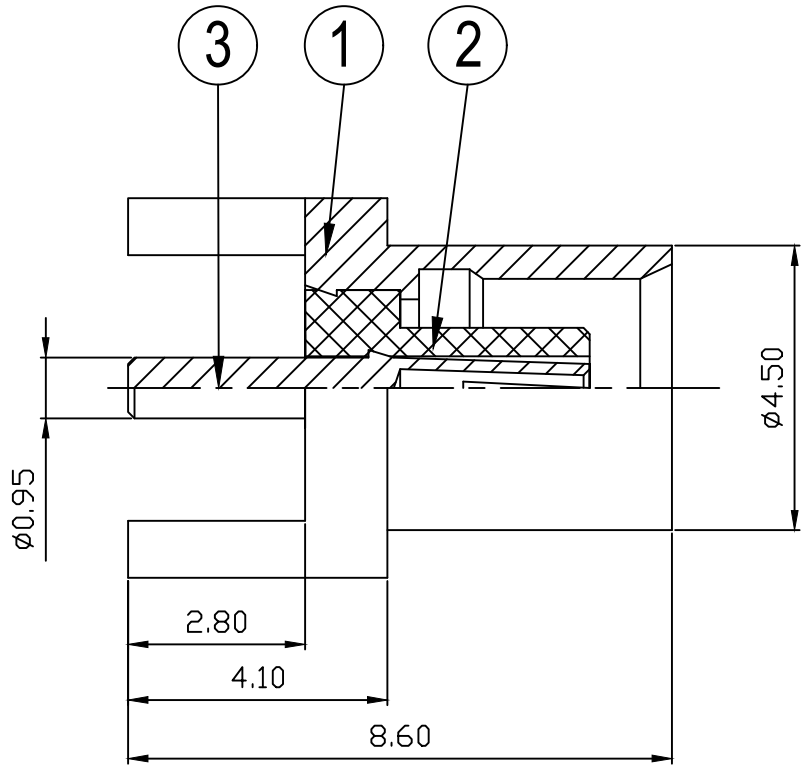

技术要求:

1) 标准阻抗: 50 OHM;
2) 频率范围: 0-6 GHz;
3) 电压驻波比: 2.0 MAX;
4) 工作电压：335 Volts;
5) 电介质耐电压：1000 VRMS;
6) 盐雾48H以上;
7) 其它外观要求依中科无线品管标准管控;

序号	名 称	零件料号	材 质	数量	表面处理	产品规格
3	中心针	XXX / PIN459-11	黄铜C3604	1	镀金 1u″	ø1.20 X 7.30
2	胶 芯	XXX / JYT459-10	铁氟龙	1	白 色	ø3.10 X 4.50
1	本 体	XXX / BT459-11	黄铜C3604	1	镀金 1u″	SQ6.0 X 8.60

B O M 表

深圳市中科无线技术有限公司

公差	.x ±0.30 x.x ±0.20 x.xx ±0.10 ANGULAR: ±0.2°				代码		品名		
					料号	ZKC516041			
		变更记录	日期	变更者	型号	ZK459-M1F1-PCB			
		比例	8:1	纸张	A4	绘图	GUO	日期	2024.06.12
图法		单位	mm	版本	A	审核		页码	1/1