一般公差尺寸分段（摘至GB/T 1804）						
公差等级	0.5~3	>3~6	>6~30	>30~120	>120~400	>400~1000
F(精密级)	±0.05	±0.05	±0.1	±0.15	±0.3	±0.5
倒圆半径&倒角高度						
	0.5~3	>3~6	>6~30	>30	/	/
F(精密级)	±0.05	±0.05	±0.1	±0.15	/	/
图面产品均符合ROHS标准			标注前有"*"重点检验尺寸			

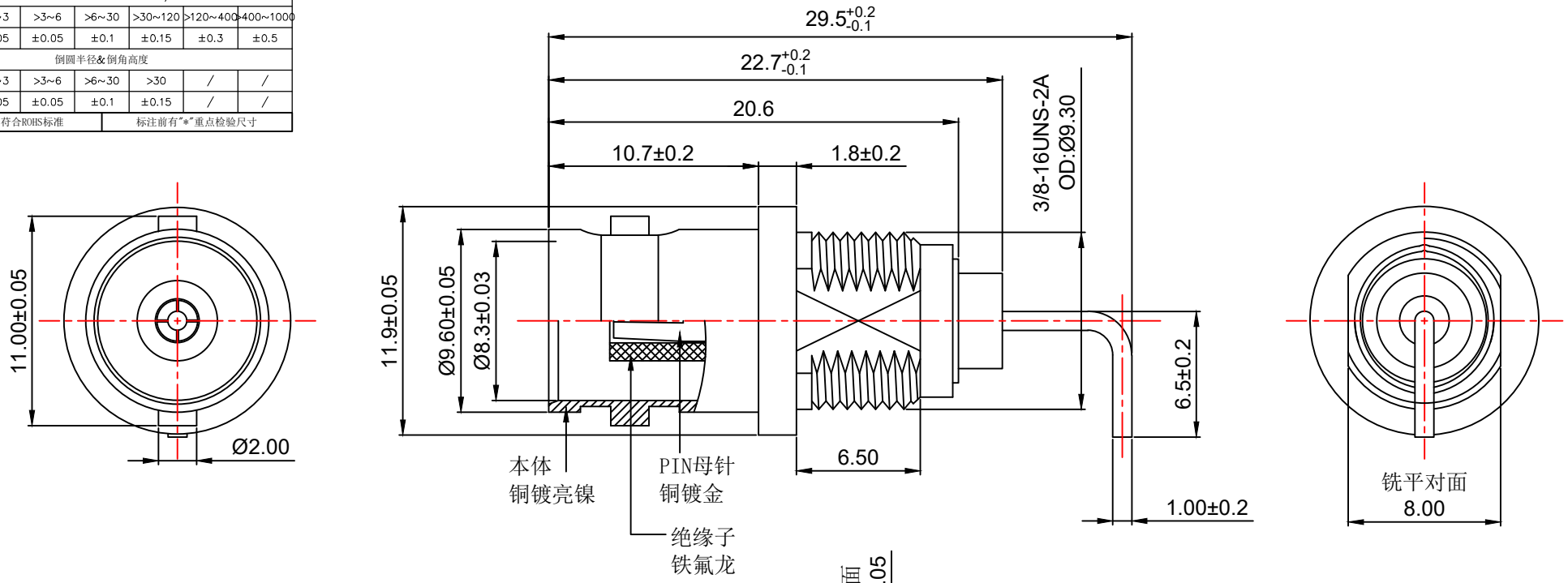

附送：螺母、花齿、花齿-1

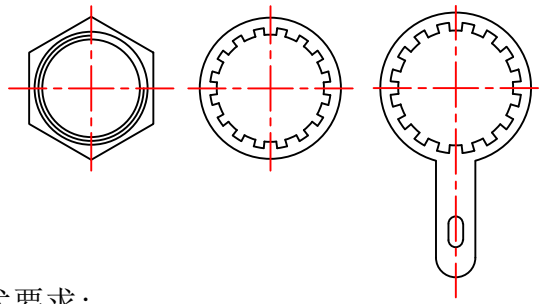

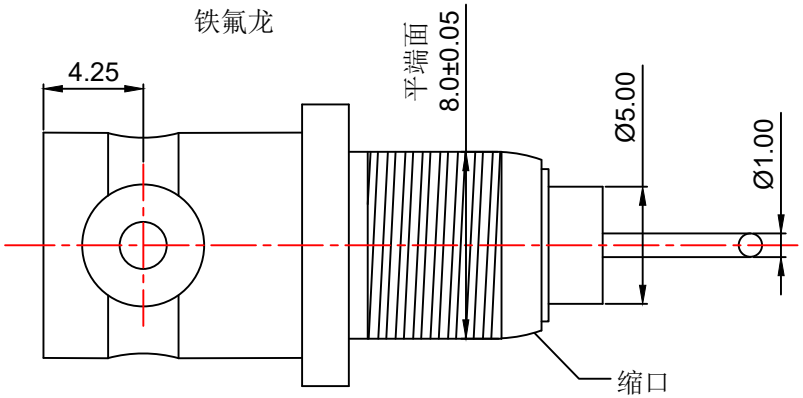

技术要求：

1) 标准阻抗：50 Ω；
2) 频率范围：0-6 GHz；
3) 导通电阻：0.5 Ω；
4) 绝缘电阻：30M Ω；
5) 直流电压：300V；
6) 工作/储存温度：-40℃~+70℃；
7) 电镀厚度：≥1u″

深圳市中科无线技术有限公司

			代 码	1.72.0000000071	料 号	ZKC505018	
			品 名	BNC母座			
变 更 记 录	日 期	变更者	型 号				
比 例	1：1	纸 张	A4	绘 图	LI	日 期	2023.07.25
图 法	单 位	mm	版 本	A	审 核		页 码	1/1