标注前有“*”为重点检验尺寸

图面产品均符合ROHS标准

SMA 直母头 母针 偏四脚 PCB 牙长10

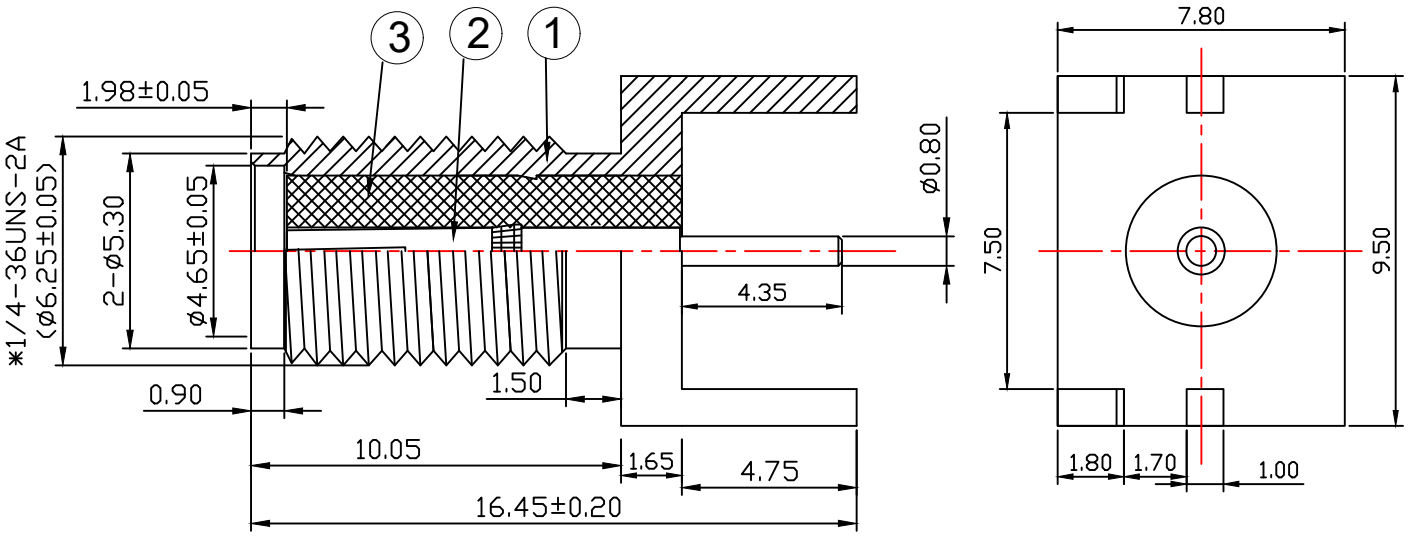

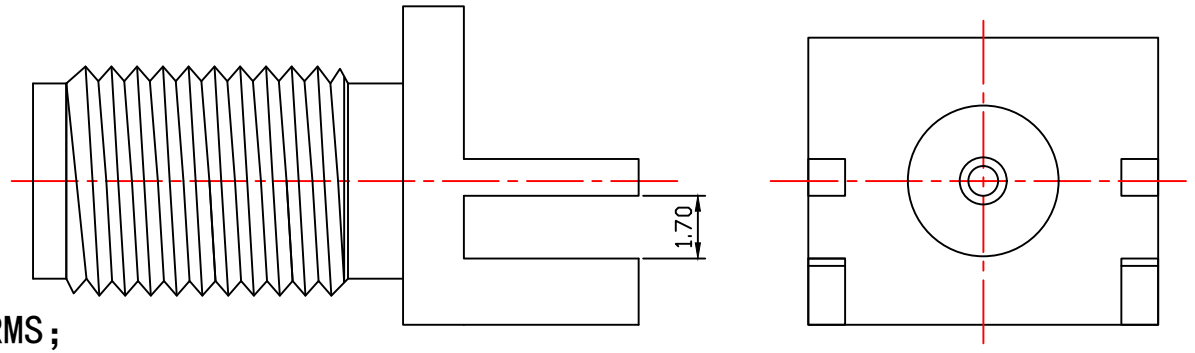

技术要求:

1) 标准阻抗: 50 OHM;
2) 频率范围: 0-6 GHz;
3) 电压驻波比: 1.5 MAX;
4) 工作电压：335-500 VOLTS;
5) 电介质耐电压：500-1500 VRMS;
6) 其它外观要求依我司品管标准管控;

序号	名 称	零件料号	材 质	数量	表面处理	产品规格
3	绝缘体		铁氟龙	1	素 材	
2	PIN 针		黄铜3604	1	镀金 2u"	
1	本 体		黄铜3604	1	镀金 1u"	

B O M 表

深圳市中科无线技术有限公司

公差	x. ±0.30 x.x ±0.20 x.xx ±0.10 ANGULAR 5°				代码		料号		
					品名	YG108-A1F1-PCB SMA直母头母针偏四脚			
		变更记录	日期	变更者	型号	ZKC516095			
		比例	1：1	纸张	A4	绘图	XU	日期	2026.09.17
图法		单位	mm	版本	A	审核		确认	