版次	变更摘要	日期
0	新产品发行	2020/04/02

序号	品名	材质
①	1.0-E型卧式带扣WTB胶芯	LCP UL94V-0 自然色
②	1.0-E型卧式WTB端子	铜合金/表面镀锡
③	1.0-E型卧式WTB焊片	铜合金/表面镀锡

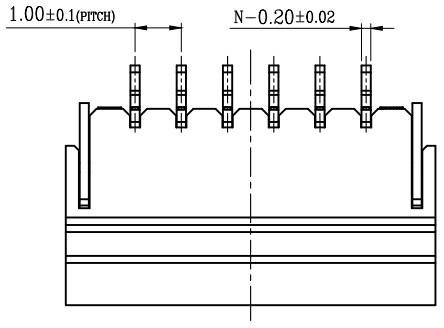

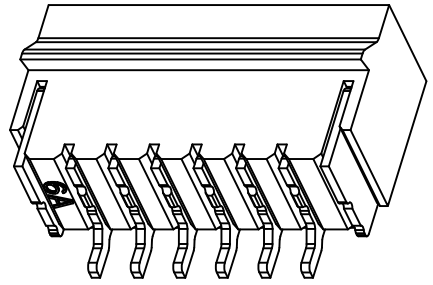

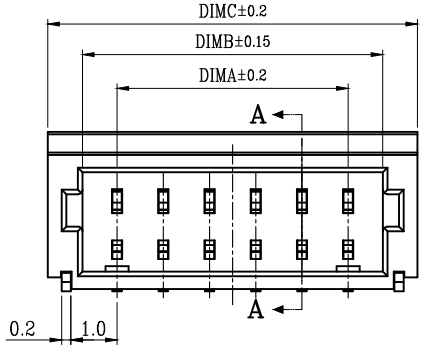

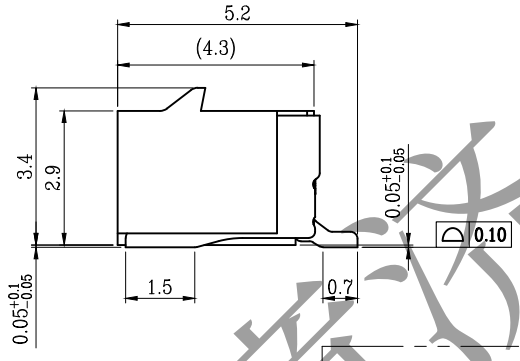

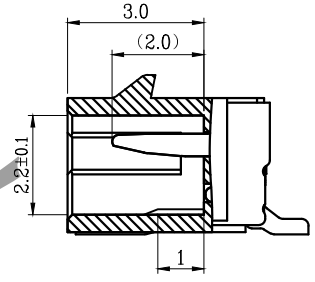

SECTION A-A

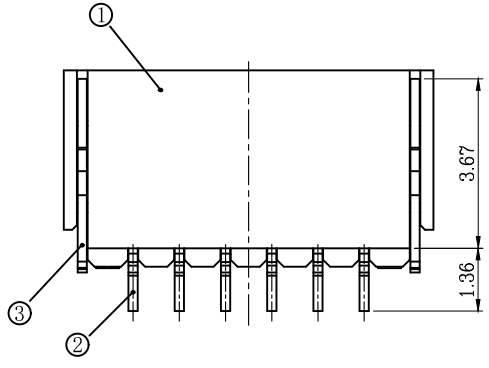

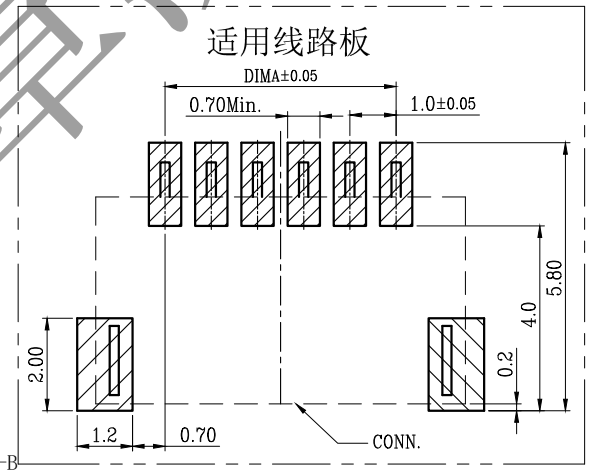

CKT	DIM A	DIM B	DIM C
2	1.00	2.50	4.00
3	2.00	3.50	5.00
4	3.00	4.50	6.00
5	4.00	5.50	7.00
6	5.00	6.50	8.00
7	6.00	7.50	9.00
8	7.00	8.50	10.00
9	8.00	9.50	11.00
10	9.00	10.50	12.00
11	10.00	11.50	13.00
12	11.00	12.50	14.00
13	12.00	13.50	15.00
14	13.00	14.50	16.00
15	14.00	15.50	17.00
16	15.00	16.50	18.00
17	16.00	17.50	19.00
18	17.00	18.50	20.00
19	18.00	19.50	21.00
20	19.00	20.50	22.00
22	21.00	22.50	24.00
24	23.00	24.50	26.00
26	25.00	26.50	28.00

技术指标:

1. 塑件表面应光洁、无毛边、无明显收缩、缺陷、裂纹等现象.
2. 温度范围：-25° C～+85° C.
3. 额定电压：50V，AC/DC.
4. 接触电阻：≤0.02Ω.
5. 绝缘电阻:≥100MΩ.
6. 额定电流:

适用电线型号：a. AWG#28:1.0A(per pin)
b. AWG#30:1.0A(per pin)
c. AWG#32:0.8A(per pin)

7. 产品料号:

5001 – SHB 010 A –** R 1-00-B
- SHB: JM CONNECTOR SERIES
- 010: PITCH:1.0
- A: A:卧贴
- **: PIN
- R: PACKING:R:卷
- 1: ALTERNATE

RoHS

一般公差(TOLERANCE)
X. ±.50 .XX ±.10
.X ±.20 .XXX ±.05
ANGLES ±1°

深圳市文章济美科技有限公司

品名 (TITLE): 1.00 Pitch E型卧式带扣WTB			制图 (DR)	
			校对 (CHKD)	
料号 (DWG.NO): 5001-SHB010A-**R1-00-B			审核 (APPD)	
比例 (SCALE): 1:1	单位 (UNITS): mm		张数 (SHEET): 1 OF 1	SIZE: A4 / REV: A

文章济美