REV.	DESCRIPTION	ECN NO.	NAME	DATE

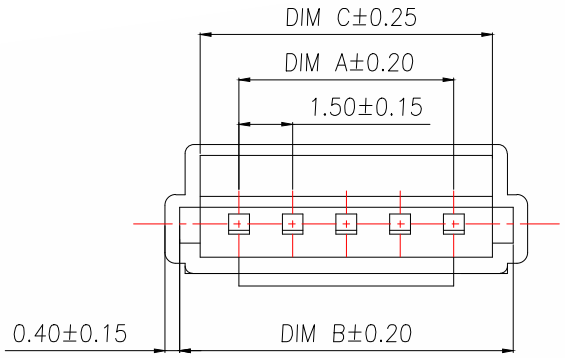

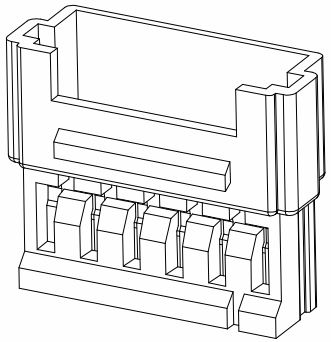

技术指标:

1.温度范围:-25°C~85°C.
2.额定电压:100V AC,DC.
3.耐电压:500V AC/minute.
4.接触电阻:≤20mΩ .
5.绝缘电阻:≥500MΩ.
6.额定电流: 1A AC,DC.

材料:

1.塑胶:PA66 白色

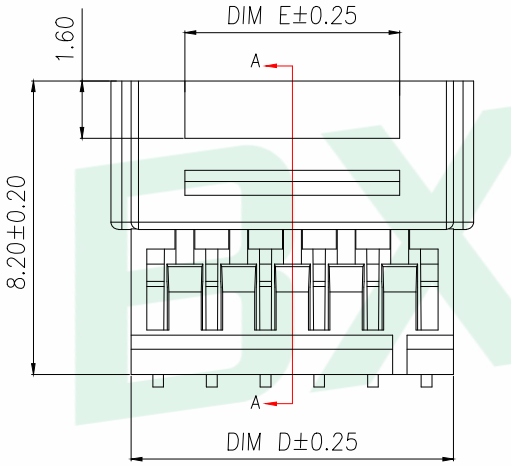

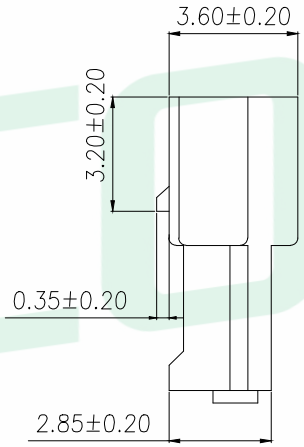

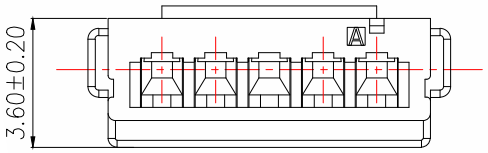

PART NO	PIN	A	B	C	D	E
WF-ZH1.5-2PC-MD	2	1.50	4.82	3.66	4.50	3.00
WF-ZH1.5-3PC-MD	3	3.00	6.32	5.16	6.00	3.00
WF-ZH1.5-4PC-MD	4	4.50	7.82	6.66	7.50	4.50
WF-ZH1.5-5PC-MD	5	6.00	7.90	8.16	9.00	6.00
WF-ZH1.5-6PC-MD	6	7.50	9.40	9.66	10.50	7.50
WF-ZH1.5-7PC-MD	7	9.00	10.90	11.16	12.00	9.00
WF-ZH1.5-8PC-MD	8	10.50	12.40	12.66	13.50	10.50
WF-ZH1.5-9PC-MD	9	12.00	13.90	14.16	15.00	12.00
WF-ZH1.5-10PC-MD	10	13.50	15.40	15.66	16.50	13.50
WF-ZH1.5-11PC-MD	11	15.00	16.90	17.16	18.00	15.00
WF-ZH1.5-12PC-MD	12	16.50	18.40	18.66	19.50	16.50
WF-ZH1.5-13PC-MD	13	18.00	19.90	20.16	21.00	18.00
WF-ZH1.5-14PC-MD	14	19.50	21.40	21.66	22.50	19.50
WF-ZH1.5-15PC-MD	15	21.00	22.90	23.16	24.00	21.00
WF-ZH1.5-16PC-MD	16	22.50	24.40	24.66	25.50	22.50

GENERAL TOLERANCE

DIM.	TOL.
X.	±0.50
X.X	±0.20
X.XX	±0.10
GENERAL ANGLE:	±1°

DONGGUAN BAOXUN PRECISION TECHNOLOGY CO., LTD

BXCONN®

TITLE: ZH1.5 母座胶壳 带扣 白色

DWG. NO.: WF-ZH1.5-XPC-MD

CHECKED: MAX

PART NO.: WF-ZH1.5-XPC-MD

DRAWN: ELLA

UNIT:	SCALE:	SHEET:	DWG. SIZE:	LAYER:	APPROVED: WILL
mm	none	1 of 1	A4	bxconn	

WWW.BXCONN.COM 东莞市宝讯精密技术有限公司 ARTICLE: BX-CN-001-A