REV.	ZONE	DESCRIPTION	DESIGN	DATE
B		NEW		

RoHS Compliant

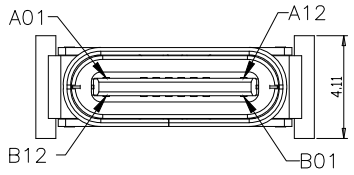

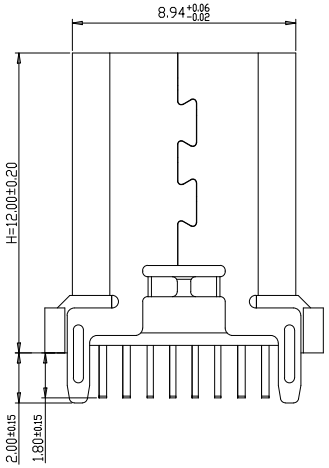

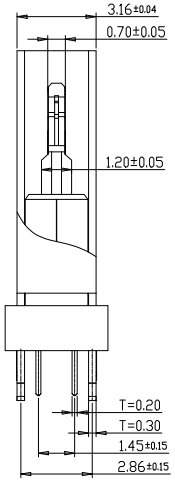

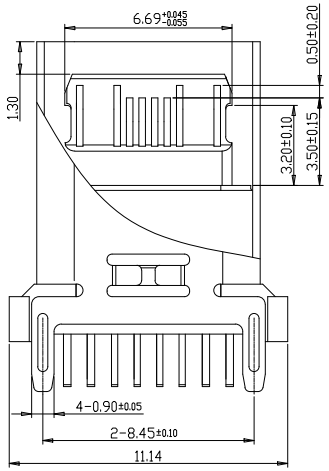

特性：
一、电气性能：E1CTRICAL
1. 额定电流：5.0A
2. 接触阻抗：30 MILLIOHMS MAX
3. 耐电压：150V AC / 1 mA MAX
4. 绝缘阻抗：150V DC/100 MEGA OHMS MIN
二、机械性能：
1. 插入力：5~20N
2. 拔出力：8~20N
3. 使用寿命：10000次、拔出力 6~20N
三、材料：MATERIAL
1. 塑胶：PA9T蓝色(PT298C) UL94V-0
2. 端子：C7025 T=0.20MM
3. 外壳：SUS304 T=0.30MM
4. 卡勾：SUS304 T=0.15MM
四、电镀:FINISH
1. 端子：接触点镀金3U"MIN
PIN脚焊接区域镀金1U"MIN.
2. 外壳：镀镍50U"MIN（盐雾48H）
五、电镀品需做粘锡测试：粘锡面积达到95%以上。
六、SMT回流焊（峰值260° C±5° C）不能起泡、熔胶、变色不良（变形在公差范围以内）
七、工作温度：-40° C~+85° C

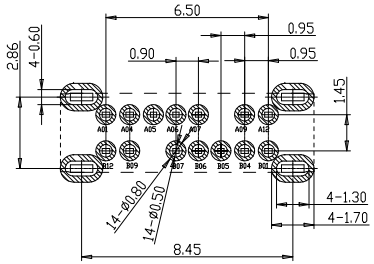

RECOMMENDED P.C.B. LAYOUT
TOLERANCE UNSPECIFIED ±0.05mm

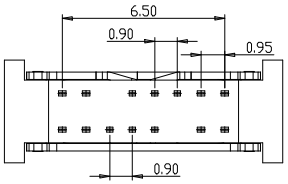

A1	GND	B12	GND
A4	VBUS	B9	VBUS
A5	CC1		
A6	D+	B7	D-
A7	D-	B6	D+
		B5	CC2
A9	VBUS	B4	VBUS
A12	GND	B1	GND
PIN	SIGNAL NAME	PIN	SIGNAL NAME

X.	±0.50	X.°	± 2°
.X	±0.30	.X°	± 1°
.XX	±0.10	.XX°	± 0.5°
.XXX	± 0.05		

UNITS mm
MAT'L
FINISH
Q'TY

THESE DRAWINGS AND SPECIFICATIONS ARE THE PROPERTY OF SHENZHEN CHUANGYUE TECHNOLOGY CO.,LTD. AND SHALL NOT BE REPRODUCED, COPIED OR USED IN ANY MANNER WITHOUT THE PRIOR WRITTEN CONSENT OF SHENZHEN CHUANGYUE TECHNOLOGY CO., LTD

广东创粤科技有限公司

TITLE: TYPE-C 14PIN 母座 立插直脚无弹 C款 H=12.0

TYPE-C-14P-H12.0-150104

DWG NO.:

CHKD:

DR:

SCALE	SHEET	REV.
1/1	1/1	A1