REV.	DESCRIPTION	DATE
A/0	新版发行	2016.11.28

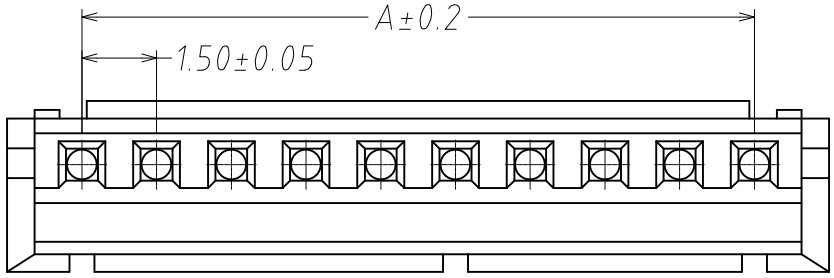

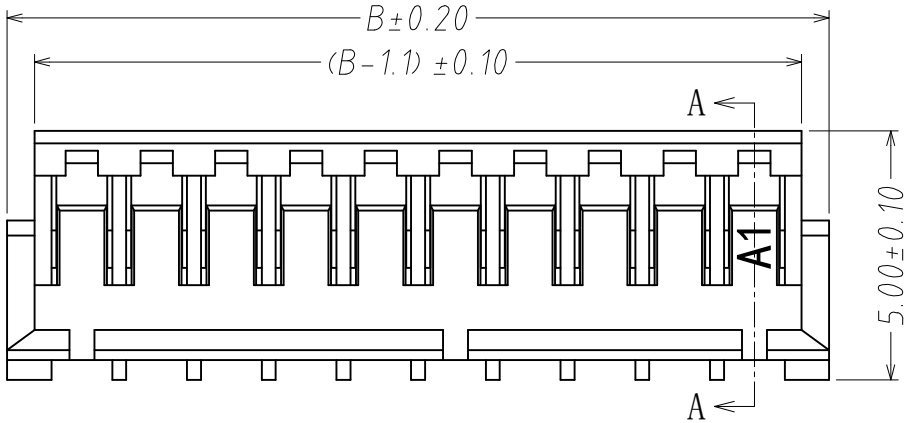

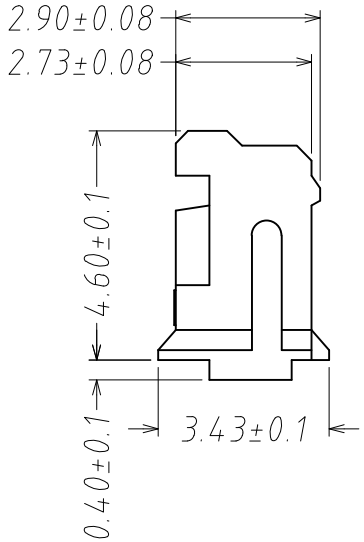

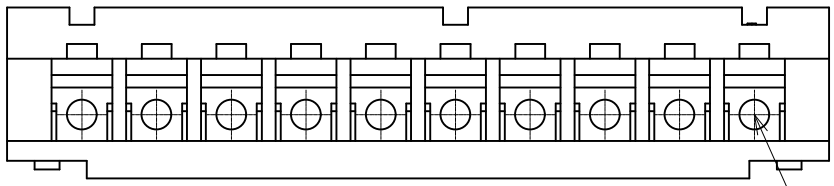

Pin. 1

技术参数:

1、所有材料符合ROHS2.0/REACH要求。
2、额定电流：1A，AC，DC；
3、额定电压：50V，AC，DC；
4、温度范围：-25℃~+85℃；
5、接触电阻：≤0.02Ω；
6、绝缘电阻：≥500MΩ；
7、耐压：500V，AC/minute.
8、适用线规：AWG#32 to #26
9.产品料号：

A15001 - n Y - 01

- n：孔位
- Y：产品类型（Y:胶壳）
- 01：胶芯材质（01：PA66 白色）

Circuits	Dimensions(mm)	
	A	B
2	1.5	4.5
3	3.0	6.0
4	4.5	7.5
5	6.0	9.0
6	7.5	10.5
7	9.0	12.0
8	10.5	13.5
9	12.0	15.0
10	13.5	16.5
11	15.0	18.0
12	16.5	19.5
13	18.0	21.0
14	19.5	22.5
15	21.0	24.0
16	22.5	25.5

借用登记

旧底图总号

底图总号

签　字

日　期

GENERAL TOLERANCES			DRAWN BY	罗荣程/2024.8.9
0.X ±0.25	X.° ±3°		CHK. BY	朱江浩/2024.8.9
0.XX ±0.12			APRV. BY	姚　婷/2024.8.9
0.XXX ±0.05	X.X° ±0.5°			
UNIT	SIZE	SCALE	DRAWING NO.	
MM	A4	1:1	H15006-00	

浙江深海电子有限公司

SHEET	PROD. NAME	ZH1.5-NY
1 OF 1	PART NO.	A15001-nY-01

TITLE
1.5mm Pitch Crimp Housing Single Row