RoHS

## 1.Mechancial:

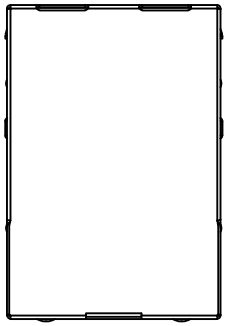

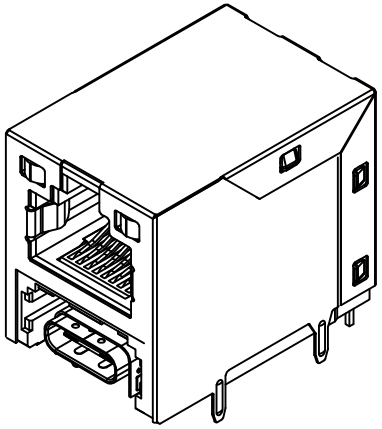

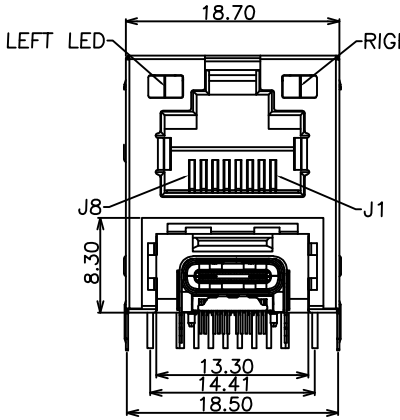


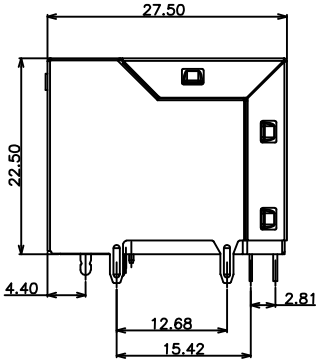


## 2.Notes:

1.MEETS FOR EXCEEDS IEEE8.203 STANDARDS
2.MATERIAL:
2.1.HOUSING: THERMO PLASTICS ,PBT ,BK,UL94V-0
2.2.INSERT BASE : THERMO PLASTICS.PBT.BK.UL94V-0
2.3.CONTACT: COPPER ALLOY.
2.4.SHELL : ALLOY
2.5. CONTACT:TIN PLATING 80U ON SOLDERING TAIL AREA.
2.6.RJ45 GOLD PLATING FLASH ON CONTACT AREA.
RJ45 APPLY TO WAVE SOLDERING PROCESS
2.7.TYPE C GOLD PLATING FLASH ON CONTACT AREA.
TYPE C APPLY TO REFLOW SOLDERING
2.8.

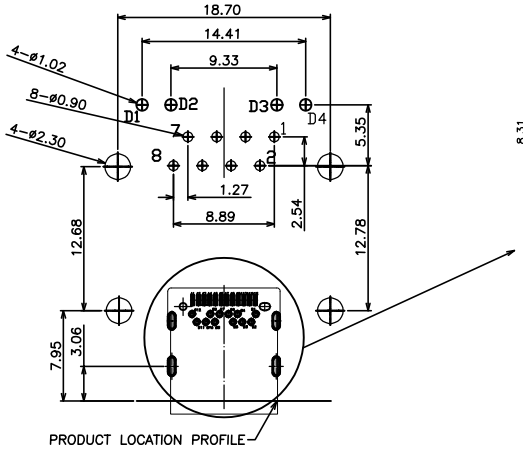


RECOMMENDED PCB LAYOUT(COMPONENT SIDE)
PCB THICKNESS: 1.60±0.05
DEFAULT TOLERANCE: ±0.05
RJ45 APPLY TO WAVE SOLDERING PROCESS

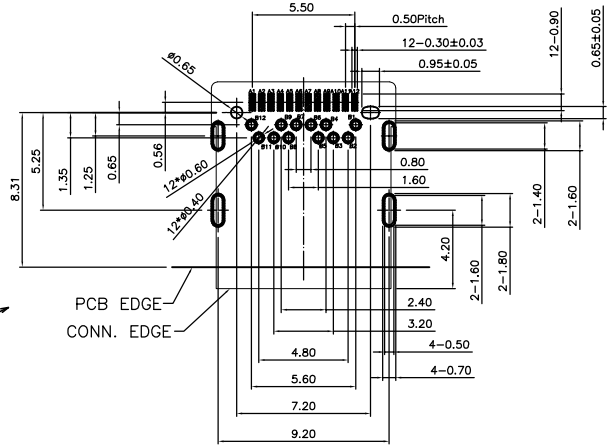


RECOMMENDED PCB LAYOUT(TOP VIEW)
PCB THICKNESS: 1.60±0.05
DEFAULT TOLERANCE: ±0.05

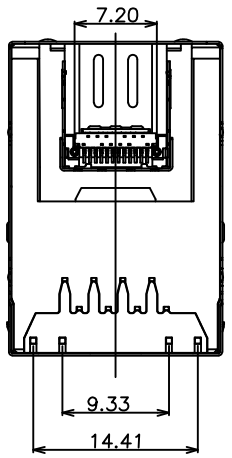


RJ 45

| GoldPlating | Option |
|---|---|
| GF | ■ |
| 3μ" | □ |
| 6μ" | □ |
| 15μ" | □ |
| 30μ" | □ |
| 50μ" | □ |

USB

| GoldPlating | Option |
|---|---|
| GF | ■ |
| 3μ" | □ |
| 6μ" | □ |
| 15μ" | □ |
| 30μ" | □ |
| 50μ" | □ |

## 3.LED Information:




| 更改记录 | | | | | | | | |
|---|---|---|---|---|---|---|---|---|
| | | | X.X ±0.30 | 版本 | A | 编制 | 周少华 21.09.25 | RJ45+TYPE-C窗口(配套TYPE-C 3.4H) |
| | | | X.XX ±0.20 | 比例 | 1:1 | 审核 | 赵先礼 21.09.25 | 图号 ZJLQ-RJ45-SW1595-A |
| | | | X.XXX ±0.10 | 投影 | | 批准 | 田泽民 21.09.25 | 浙江领强电子科技有限公司 |
| | | | Angle ±3.0° | 页次 | 1/1 | | | |

RoHS

RJ45 CONNECTOR PIN ASSIGNMENTS:

| PIN NUMBER | SIGNAL NAME | DESCRIPTION |
|---|---|---|
| J1 | TX_D1 + | TRANCEIVE DATA+ (发信号+) |
| J2 | TX_D1 - | TRANCEIVE DATA- (发信号-) |
| J3 | RX_D2 + | RECEIVE DATA+ (收信号+) |
| J4 | BI_D3 + | BI-DIRECTIONAL DATA+（双向数据+） |
| J5 | BI_D3 - | BI-DIRECTIONAL DATA-（双向数据-） |
| J6 | RX_D2 - | RECEIVE DATA- (收信号-) |
| J7 | BI_D4 + | BI-DIRECTIONAL DATA+（双向数据+） |
| J8 | BI_D4 - | BI-DIRECTIONAL DATA-（双向数据-） |

| 更改记录 | | | | | | | | | |
|---|---|---|---|---|---|---|---|---|---|
| | | | | X.X ±0.30 | 版本 | A | 编制 | 周少华 21.09.25 | RJ45+TYPE-C窗口(配套TYPE-C 3.4H) |
| | | | | X.XX ±0.20 | 比例 | 1:1 | 审核 | 赵先礼 21.09.25 | 图号 ZJLQ-RJ45-SW1595-A |
| | | | | X.XXX ±0.10 | 投影 | | 批准 | 田泽民 21.09.25 | 浙江领强电子科技有限公司 |
| | | | | Angle ±3.0° | 页次 | 1/1 | | | |