ROHS

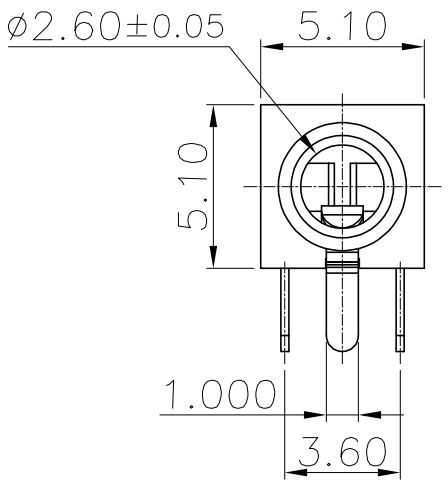

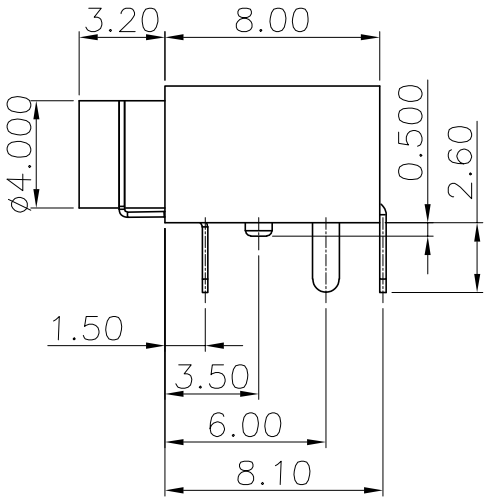

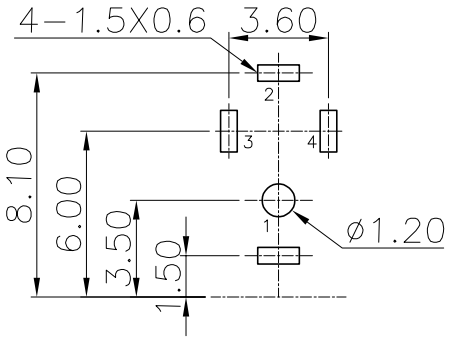

PCB HOLES(TOP VIEW)

GENERAL TOLERANCE:±0.1mm

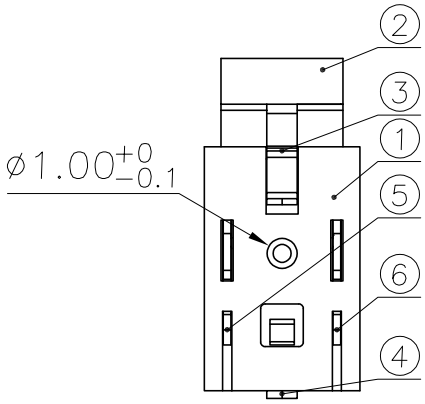

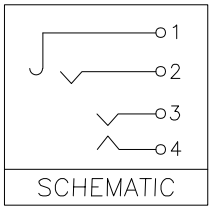

SCHEMATIC

NOTES:
1.ELECTRICAL CHARACTERS:
1−1.RATING: DC 30V 0.5A;
1−2.CONTATCT RESISTANCE:≤30mΩ;
1−3.INSULATION RESISTANCE:≥100MΩ DC 500V;
1−4.WITHSTANDING VOLTAGE:AC 500V 1min;
1−5.LIFE:5,000 CYCLES;
2.MECHANICAL CHARACTERISTICS:
2−1.INSERTION&EXTRACTION FORCE:3~20N;
2−2.OPERATING TEMPERATURE:−30°C~+70°C;

No.	PART NAME	TER'NO.	Q'TY	MATERIAL	REMARK
⑥	TERMINAL	4	1	BRONZE t=0.25	Ag PLATED
⑤	TERMINAL	3	1	BRONZE t=0.25	Ag PLATED
④	TERMINAL	2	1	BRONZE t=0.25	Ag PLATED
③	TERMINAL	1	1	BRONZE t=0.2	CuSn PLATED
②	AXLE SLEEVE		1	H59	CuSn PLATED
①	HOUSING		1	PA66	BLACK

更改记录	标记	变更内容	签名/日期

未注公差		单位	mm
X.X	±0.30	版本	A
X.XX	±0.20	比例	1:1
X.XXX	±0.10	投影	
Angle	±3.0°	页次	1/1

标准化	签名/日期
编制	周少华 21.09.25
审核	赵先礼 21.09.25
批准	田泽民 21.09.25

品名	耳机插座PJ210B全铜镀银带1.0柱
图号	ZJLQ-EJ-PJ210B

浙江领强电子科技有限公司

1. 适用范围

本承认书适用于2.5耳机插座产品性能要求、测试方法和质量保证要求。

This specification applies 3.5 Phone jack series delivered

2. 形状、尺寸，依照图纸规定

Shape and dimensions subject to attached chart regulation

3. 外观：各部应良好，无缺料、裂痕、电镀不良等现象。

Appearance : Every part should be finished not to be short of expect、crack、plate and bad plating

4.产品型号（MODEL NO）:

产品名称 Part name	我厂型号 Model no
2.5耳机插座	

5. STANDARD CONDITION 试验 测定状态

Unless otherwise specified, the test and measurements shall be carried out as follows:

Ambient temperature 温度： 5-35

Relative humidity 相对湿度：45~85%

Air pressure 气压：86~106kPa(860~1060mbar)

	编制		审核	
	批准			

6.技术参数表(SPECIFICATION):

额定电压 Voltage rating	30V AC,DC
额定电流 Current rating	1A
接触电阻 Contact resistance	≤30mΩ
绝缘电阻 Insulation resistance	≥100MΩ
耐压值 Withstand voltage	50-60Hz. 500.60S
工作温度 Work temperature	-40℃+85℃

7、电气性能 Electrical characteristics

NO	Items 项目	Technical conditions 技术条件	Technical requirements 技术要求	Memo 备注
7.1	接触电阻 Contact resistance:	测定时的负荷： 操作方向动作力基准值的 2 倍. Push force: (Operation force)x2 测定器：微电流接触电阻计（1kHz，20mV,5~50mA） Measurement tool :Contact resistance meter	30 mΩ 以下 ≤30mΩ	
7.2	绝缘电阻 Insulation resistance:	端子之间 D．C．100V（Between terminals）	100MΩ 以下 ≥100MΩ	
7.3	耐电压 Withstand voltage	端子之间 D．C．500V for 1 min（Between terminals）	无绝缘破坏 NO. Insulation destruction.	

8、机械性能 Mechanical Characteristics

NO	Items 项目	Technical conditions 技术条件	Technical requirements 技术要求	Memo 备注
8.1	耐久特性 Endurance	动作速度：2~3 次每/秒 Operation speed:2~3 times / s 插拔力：动作力规格值的上限 Action Force : Maximum value of operation force 动作次数：5000 次 Operation number : 5000 time	接触电阻 ≤50mΩ Contact resistance ≤50mΩ 绝缘电阻 ≥100MΩ Insulation resistance ≥100MΩ	
	插拔力 （Action Force）	插头插拔三次之后测定 After three time of insert and pull out use slug	插拔力：5N-25N Action Force : 5N-25N	

	编制		审核	
	批准			

9、焊接性能（Soldering properties）

NO	Items 项目	Technical conditions 技术条件	Technical requirements 技术要求	Memo 备注
9.1 9.2	耐焊接热 Soldering heat test 可焊性 Solder ability	焊接温度:230±5℃ Soldering temperature : 230±5℃ 焊接时间:2 秒 Soldering time : 2 sec 焊接温度:230±5℃ Soldering temperature : 230±5℃ 焊接时间:5±1 秒 Soldering time : 5±1 sec	无异常。（电气、机械特性） No damage (electrical and mechanical) 90%以上的浸焊面积能被锡覆盖。 90% or more of surface area of the portion immersed in solder shall be covered by new solder	
10.2	耐热性 Heat test	温度：85℃±2℃ Temperature: 85℃±2℃ 持续时间：96 小时 Take off a drop water 试验后的放置条件：1 小时 Standard conditions after test : 1h	接触电阻 ≤50mΩ Contact resistance ≤50mΩ 绝缘电阻 ≥100MΩ Insulation resistance ≥100MΩ	
10.3	耐湿性 Humidity test	温度：60℃±2℃ Temperature: 60℃±2℃ 相对温度: 90~95% relative humidity : 90~95% 持续时间：96 小时 Duration of test: 96h 去掉水珠 Take off a drop water 试验后的放置条件：1 小时 Standard conditions after test : 1h	接触电阻 ≤50mΩ Contact resistance ≤50mΩ 绝缘电阻 ≥100MΩ Insulation resistance ≥100MΩ	

	编制		审核	
	批准			

NO	Items 项目	Technical conditions 技术条件	Technical requirements 技术要求	Memo 备注
10.4	温度循环 Temperature cycle	从 25℃减少到-40℃；时间 30min，温度再从 -40℃增加到 75℃为一个循环，共循环 200 次。在标准大气条件下，恢复 1h 后测试。 Decrease from 25℃ to -40 in 30 minutes; then increase from -40℃ to 75℃ to complete one cycle . Total 200 cycles. Measure after 1 hours of recovery in standard atmospheric conditions. 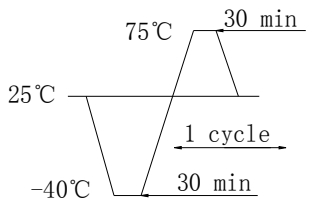 	Appearance: no deforming and loosing 外观：无变形、松动 Contact resistance:≤ 50mΩ 接触电阻：≤50mΩ Insulation resistance: ≥100MΩ 绝缘电阻：≥100MΩ Voltage withstanding: AC500V, 2mA, 1min,no breakdown, no over arc. 耐压：AC500V, 2mA, 1min 无击穿、无飞弧。 Insertion force：5N-25N 插入力：5N-25N Extraction force: ：5N-25N 拔出力:：5N-25N 1min, Appearance: no deforming and damage. 1min 外观无变形、无损伤	

	编 制		审 核	
	批 准			