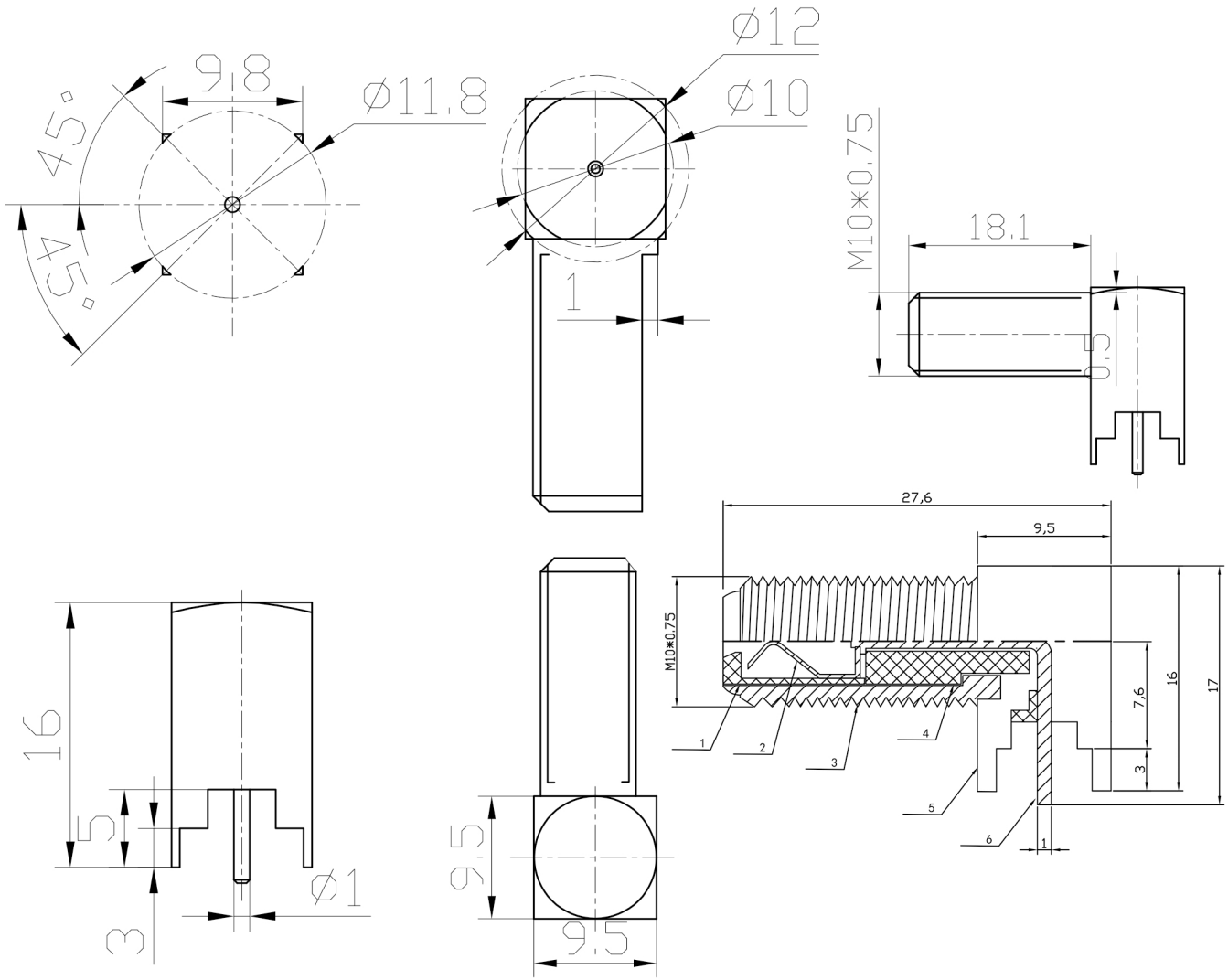

技术要求:

1、天线端子主要技术指标:

1)额定负:24V/0.5A

2)接触电阻:≤30mΩ

3)绝缘电阻:≥500MΩ

4)插入力:≤5.0KG/F　拔出力≥0.3KG/F

5)耐压:500V/60s

6)寿命:500次

7)耐焊接热:人工焊:3s±0.5s　350°C±5°C

自动焊:3s±0.5s　260°C±5°C

8)工作温度:-25°C~+70°C

2、天线端子不能松动。

3、该产品要求表面平整、清洁，不得扭曲。

4、该产品表面不得有划伤等缺陷。

5、该产品边缘不得有毛边。

6、未标注尺寸公差±0.15MM

包装方式:

产品采用吸塑盘摆放。

名称	材料	涂层
绝缘子	PP	白色
弹片	磷铜	银
外壳	55 铜	镍
绝缘子	PP	白色
外壳	55 铜	镍
针	59 铜	银

更改记录	标记	变更内容	签名/日期

未注公差		单位	mm
X.X	±0.30	版本	A
X.XX	±0.20	比例	1:1
X.XXX	±0.10	投影	
Angle	±3.0°	页次	1/1

标准化	签名/日期
编制	周少华　21.09.25
审核	赵先礼　21.09.25
批准	田泽民　21.09.25

品名	公制F天线头03母头弯脚全铜白色胶芯
图号	ZJLQ-IF-03GZ-27.6

浙江领强电子科技有限公司