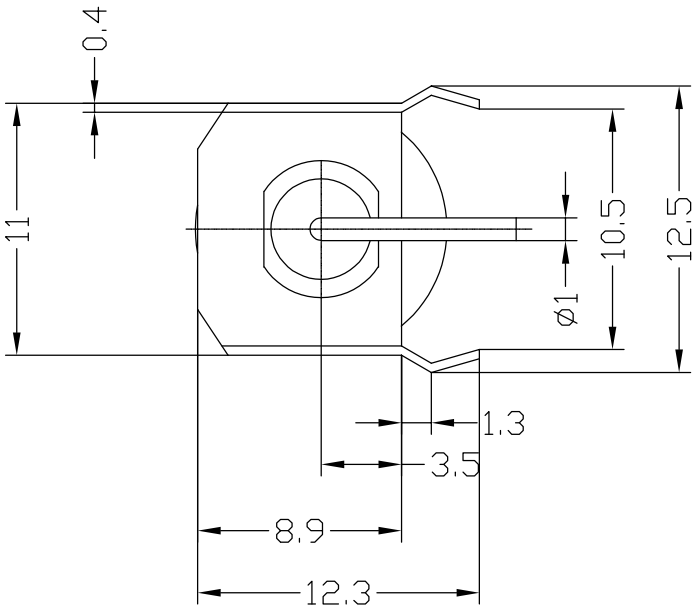

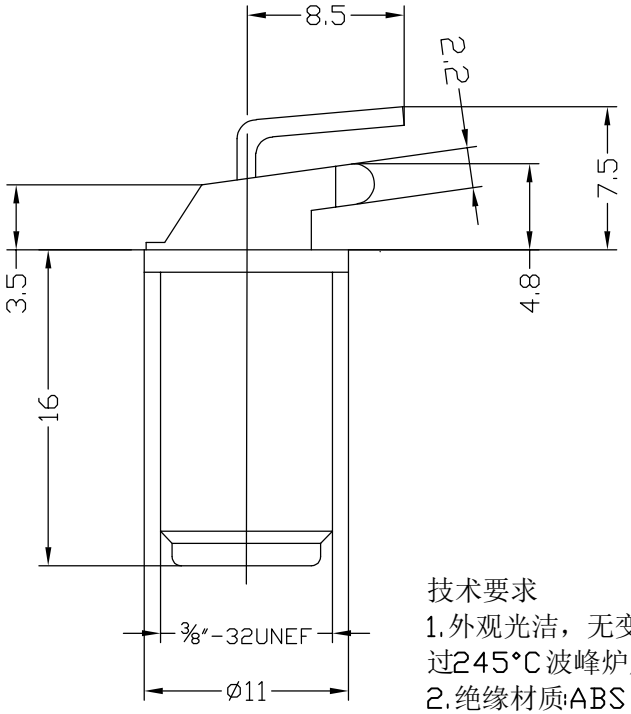

技术要求

1.外观光洁，无变形，无氧化，无电镀不全紧密，过245°C波峰炉后不松动。

2.绝缘材质:ABS，耐热80°C以上。连接方式:铆接，结合紧密，过245° C波峰炉后不松动。

3.外壳:压铸锌合金镀镍+铁支架镀锡(0.4MM)。

4.PIN针:内接触簧片0.25mm不锈钢镀锡。

5.接触簧片经外接10MM Φ1的圆针插拔100次后无松动现象，夹持力大于0.2N。

5	塑料	2	ABS	
4	接触片	1	不锈钢	锡
3	插芯	1	不锈钢	锡
2	壳体	1	冷扎板	锡
1	支架	1	冷扎板	锡
	- 零件名称	数量	材 料	镀层及颜色

更改记录	标记	变更内容	签名/日期	未注公差	单位	mm	标准化	签名/日期	品名	英制F天线母头17F四脚圆针小支架圆铆
				X.X ±0.30	版本	A	编制	周少华 21.09.25	图号	ZJLQ-IF-17F-YZ
				X.XX ±0.20	比例	1:1	审核	赵先礼 21.09.25	浙江领强电子科技有限公司	
				X.XXX ±0.10	投影		批准	田泽民 21.09.25		
				Angle ±3.0°	页次	1/1				