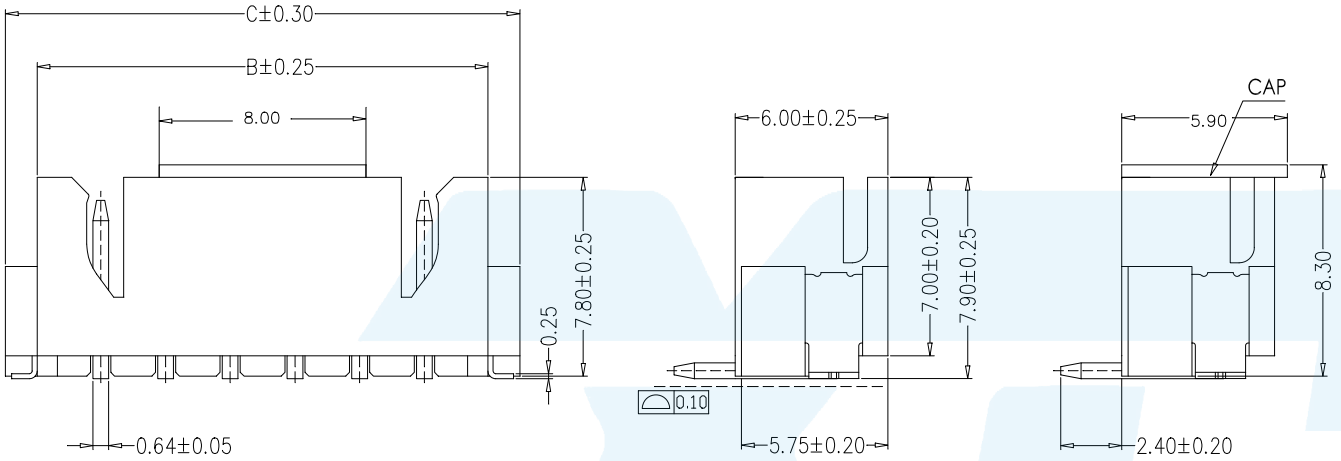

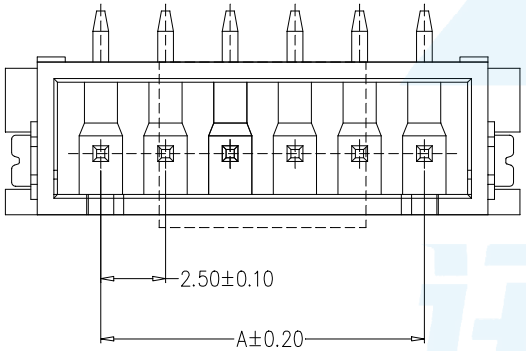

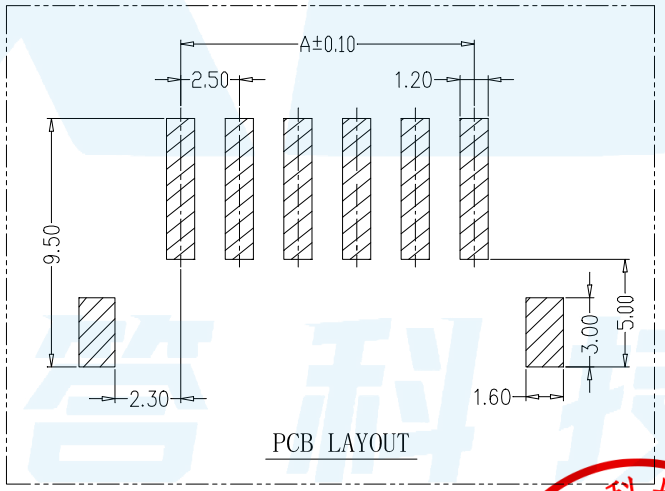

SPECIFICATIONS

1、Current Rating: 3A AC, DC
2、Voltage Rating: 250V AC, DC
3、Temperatuer Range: -25℃~ +85℃
4、Contact Resistance: 20mΩ Max
5、Insulation Resistance: 1000mΩ Min
6、Withstanding Voltang: 1000V AC/minute
7、Material: Wafer LCP UL94-V0
Pin Brass Tin-plated

Circuit	Part NO.	Dimensions mm		
		A	B	C
2	XD-XH2.54-2PLT	2.50	7.50	10.00
3	XD-XH2.54-3PLT	5.00	10.00	12.50
4	XD-XH2.54-4PLT	7.50	12.50	15.00
5	XD-XH2.54-5PLT	10.00	15.00	17.50
6	XD-XH2.54-6PLT	12.50	17.50	20.00
7	XD-XH2.54-7PLT	15.00	20.00	22.50
8	XD-XH2.54-8PLT	17.50	22.50	25.00
9	XD-XH2.54-9PLT	20.00	25.00	27.50
10	XD-XH2.54-10PLT	22.50	27.50	30.00
11	XD-XH2.54-11PLT	25.00	30.00	32.50
12	XD-XH2.54-12PLT	27.50	32.50	35.00
13	XD-XH2.54-13PLT	30.00	35.00	37.50
14	XD-XH2.54-14PLT	32.50	37.50	40.00
15	XD-XH2.54-15PLT	35.00	40.00	42.50
16	XD-XH2.54-16PLT	37.50	42.50	45.00

序号 No.	变更内容 MODIFY CONTENT	日 期 MODIFY DATE
1	初版发行	

GENERL TOLERANCE
DIM TOL.
X.X ±0.30
X.XX ±0.20
X.XXX ±0.10
Angle ±3.0°

制 图 DRAWING
审 核 CHECK
批 准 APPROVAL
比 例 SCALE
投 影 Projection

深圳讯答科技有限公司
ShenzhenXunDaTechnology Co.,Ltd

产品名称 TITLE	XH2.54 单排 立贴	版 本 REV.	A
产品料号 PART NO.	XD-XH2.54-NPLT	单 位 UNITS	mm
材 料 MATERIAL		页 次 SHEET	1/1

深圳讯答科技有限公司 工程专用章