连兴旺电子(深圳)有限公司

承认书

SPECIFICATIONS FOR APPROVAL

客户：
Customer：

客户料号：
Customer Part No:

公司料号：
Part No：LXW-SHLD-2xNPWT-T

产品名称：
Description：SHLD-NAWT

发行日期：
Issue Date:

客户签核 （Customer Approval）：

采购	品保	工程

内部签核 （Signature）：

核准	审核	制作
张旭明	蔡雍醇	谭泽沛

连兴旺电子(深圳)有限公司

LXWCONN ELECTRONICS (SHENZHEN) CO.,LTD

TEL：+86-0755 29591214 FAX：+86-0755 2369 8719

ADD：东莞市虎门镇新联社区高科一路 1 号钧益工业园 E 栋

APPROVAL SPECIFICATIONS

Product name	P/N	Verszion	Document No.	Page
SHLD-NAWT	LXW-SHLD-2xNPWT-T	A/00		2 /3

变更履历表：

版本	变更记录	变更人	变 更 日 期
A/00			

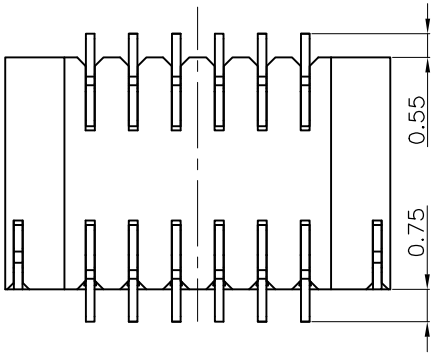

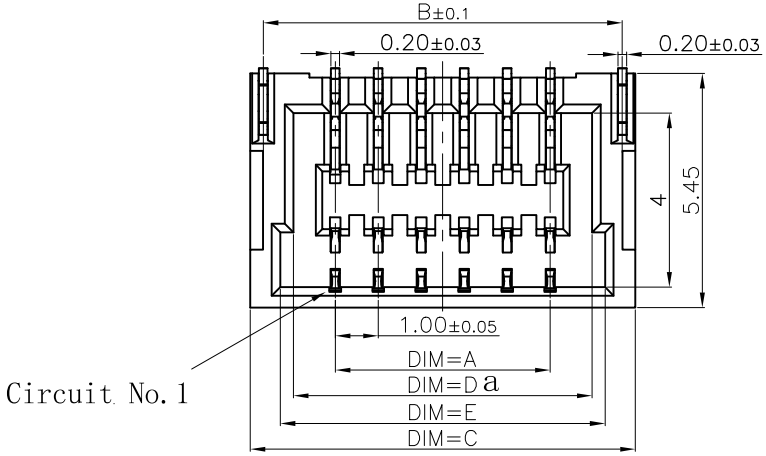

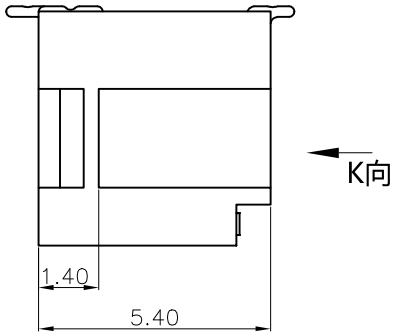

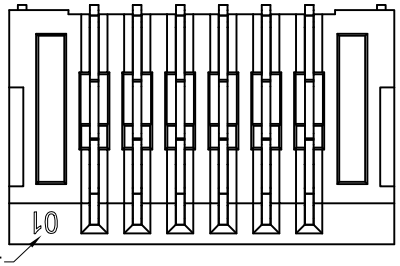

K向视图

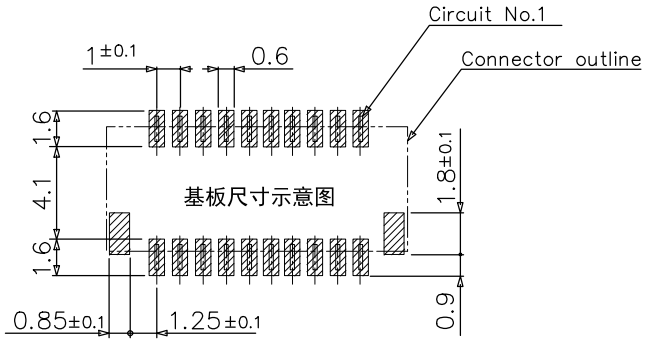

Specifications/技术规格:

Current Rating: 1A AC,DC(AWG #28)
额定电流: 1A AC,DC(AWG #28)

Voltage rating: 50V AC,DC
额定电压: 50V AC,DC

Insulation Resistance: 500MΩ Min.
绝缘电阻: 最小500MΩ

Dielectric Withstanding: 500V AC
耐电压: 500V AC

Operating Temperature:-25°C to +85°C
工作温度: -25° C 到 85° C

Insulation Material: LCP V-0 Natural
材料:LCP 阻燃UL94V-0 本色

PIN数	DIM				
	A	B	C	D a	E
2X2	1.00	3.65	5.00	2.80	3.50
2X3	2.00	4.65	6.00	3.80	4.50
2X4	3.00	5.65	7.00	4.80	5.50
2X5	4.00	6.65	8.00	5.80	6.50
2X6	5.00	7.65	9.00	6.80	7.50
2X7	6.00	8.65	10.00	7.80	8.50
2X8	7.00	9.65	11.00	8.80	9.50
2X9	8.00	10.65	12.00	9.80	10.50
2X10	9.00	11.65	13.00	10.80	11.50
2X11	10.00	12.65	14.00	11.80	12.50
2X12	11.00	13.65	15.00	12.80	13.50
2X13	12.00	14.65	16.00	13.80	14.50
2X14	13.00	15.65	17.00	14.80	15.50
2X15	14.00	16.65	18.00	15.80	16.50
2X15	15.00	17.65	1900	16.80	17.50
~~					
2X20	19.00	21.65	23.00	20.80	21.50
~~					
2X25	24.00	26.65	28.00	25.80	26.50
~~					
2X30	29.00	31.65	33.00	30.80	31.50

RoHS Compliant 2013/95/EC

Pb Process Capable

CUSTOMER DRAWING

LXW connectivity 连兴旺电子(深圳)有限公司
LXWCONN ELECTRONICS(SHENZHEN)CO.,LTD

GENERAL TOLERANCE		ANGLE TOLERANCE	
X.	±0.40	X.	±3°
X.X	±0.30	X.X	±2°
X.XX	±0.20	X.XX	±1°
X.XXX	±0.10	X.XXX	±0.5°

DESIGN Tan 2026.06.06	TITLE SHLD-NAWT				
CHECKED Tan 2026.06.06	PART NO. LXW-SHLD-2xNPWT-T				
SIZE A4	APPROVAL Tan 2026.06.06	SCALE 1:1	UNITS MM	REV. A	SHEET 1 OF 1