● 参数范围 Parameter Ratings	
额定电流 Current rating	3A AC，DC
额定电压 Voltage rating	250V AC，DC
温度范围 Temperature range	-25℃～85℃
适用基板厚度 Applicable PC board thickness	1.6mm
接触电阻 Contact resistance	≤0.02Ω
绝缘电阻 Insulation resistance	≥1000MΩ min
耐压 Withstanding voltage	1000V AC/min
适用导线规格 Applicable wire	AWG#28 to #22

●产品性能Performance

序号 NO.	项目 item	试验条件及方法 Test condition and test method	要求 Request
1	外观 Appearance	目测 Checking by eye 视力：1.0 以上 Eyesight: > 1.0 照明： 200lx～300lx Lamp: 200lx～300lx 目测距离：0.3m～0.5 m m Space: 0.3 m～0.5 m	1.塑料件表面应无明显疤痕、凹陷、开裂及影响使用的变形。 Plastic part: smooth and flat surface without discolor, broken, crack, and distortion, etc. 2.金属件表面无锈蚀、氧化 、无明显的机械损伤及电镀层脱落等缺陷。 Metal part: bright and even surface without rust, oxide, fog and obvious physical damage, etc.
2	针的固定力 Retention Force for Pin	固定连接器/或测力计，在连接器轴线方向施加推力进行测试，速度不大于25mm/min。 Apply thrust force on the pin in the wafer at a rate of 25 mm/min .	15N Min
3	端子固定力 Retention Force for Terminal	固定连接器/或测力计，在连接器轴线方向施加拉力进行测试，速度不大于25mm/min。 Fix the connector and / or dynamometer, apply tensile force in the direction of connector axis for test, and the speed shall not be greater than 25mm / min.	15N Min
4	抗张强度 CrimpingPull OutForce	将压接后的端子连接器以25mm分钟速度沿线体方向拉伸，测量电线破断时的拉力值。 Fixing the crimped terminal,applying axial pull out force to the wire at the speed rate of 25mm/min.	AWG 28#: 10N Min. AWG 26#: 15N Min. AWG 24#: 20N Min. AWG 22#: 30N Min.

●产品性能Performance

序号 NO.	项目 item	试验条件及方法 Test condition and test method	要求 Request	
5	插入力和拔出力 Mating andUnmatingForce	把阳连接器固定在推拉式测力计上，将压接后的连接器端子装在孔座内，沿轴向进行插拔，插入时的力为插入力，拔出时的力为拔出力。 Applying axial insertion and withdrawal force to the mating connectors at the speed rate of 25mm/min.	插入力 Insertion Force	拔出力 Withdrawal Force
			＜10N	＞2N
6	振动 Vibration	插合连接器，串联在一直流电源上,电流100mA;并模拟正常工作状态； 振频:10～55～10Hz;每个循环时间为1分钟，振幅1.52mm沿XYZ三轴正反方向各循环2h。 Mated connectors subjected to following vibration conditions, for a period of 2 hours in each of 3 mutually perpendicular axes, 100 mA current shall be applied. Frequency: (10~55～10）HZ/minute Amplitude: 1.52mm	接触电阻：≤0.02Ω； 电流不连续性（瞬断电流）不超过1微秒。 Appearance:No Damage. Contact Resistance:≤0.02Ω. Current discontinuity: 1 microsecond max	
7	机械寿命 Durability	以每分钟插拔10次的速率，插拔50次。 mating up to 50 times repeatedly by the rate of 10 cycles per minute.	外观：无损伤 Appearance: No damage. 接触电阻：0.02ΩMax Contact Resistance: 0.02ΩMax.	
8	接触电阻 Termination Resistance	插配阴阳连接器后,用小功率电路进行测试 Mate connectors with dry circuit to test contact resistance	0.02Ω Max	
9	绝缘电阻 Insulation Resistance	相邻接触件之间或地线之间,用 500V DC 电压进行测试. Apply a voltage of 500 VDC between adjacent contacts and between contacts to ground.	1000 MΩ Min	
10	耐电压 Dielectric Strength	相邻接触件之间或地线之间施加 1000V AC (有效值),漏电流 1mA 的电压作用,时间 1min. Apply a voltage of AC 1000 V for 1 minute between adjacent contacts and between contacts to ground.	外观：无击穿和飞弧现象 Appearance: No Breakdown	
11	可焊性 Solderability	把试验样品需要焊接的部位浸入焊锡炉中，温度：240±5℃;时间：2±0.5s. Solder Temperature:240±5℃ Soldering Time:2±0.5 second	上锡率≥90%： Solder coverage: ≥90%	

●产品性能Performance			
序号 NO.	项目 item	试验条件及方法 Test condition and test method	要求 Request
12	耐焊接热 Resistanceto SolderingHeat	把试验样品需要焊接的部位浸入焊锡炉中,锡炉温度:260℃;时间:2±0.5s;在正常条件下恢复 1~2h。 Dip solder tails into the molten solder held at 260℃ for 2±0.5 sec., Recovery time 1~2 hours	连接器无变形、损伤、机械性能无影响。 Appearance:No Damage.
13	耐高温 High temperature	连接器在插合状态下进行测试,温度在85℃状态下暴露96h。 Mating the connectors and testing: temperature:85℃;Expose time:96h	无影响连接器正常使用的损伤。 Appearance:No Damage.
14	耐低温 Low temperature	连接器在插合状态下进行测试,温度在-25℃状态下暴露96h。 Mating the connectors and testing: temperature:-25℃; Expose time:96h	
15	恒定湿热 Humidity	连接器在插合状态下进行测试: 温度:40℃; 相对湿度:90%~95%; 暴露96h后进行测定。 Mating the connectors and testing: temperature:40℃; Relative humidity:90%-95%; Expose time:96h	外观无异常; 耐电压:1000V AC/MIN; 接触电阻:≤0.02Ω; 绝缘电阻:≥1000MΩ。 Appearance:No Damage; Withstand voltage:1000V AC/min; Contact Resistance:≤0.02Ω; Insulation Resistance:≥1000MΩ.
16	温度循环 Temper ature Cycling	连接器在插合状态下进行测试: 高温:+85℃±2℃;低温:-25℃±2℃; 暴露时间:30min; 转换持续时间不多于30min; 循环次数:5次; 循环结束后恢复1h。 Mating the connectors and testing: High temperature:+85℃±2℃; Low temperature:-25℃±2℃; Expose time:30min; Cycling lasting time:30min max Cycles:5 times in 1 hours	无影响连接器正常使用的损伤; 接触电阻:≤0.02Ω Appearance:No Damage; Contact Resistance: 0.02Ω Max
17	盐雾 Salt Spray	把试验样品从试验箱顶悬挂下来,采用浓度为(5±1)%(质量百分比)的氯化钠溶液,在(35±2)℃温度下连续雾化24h,试验后用流动的蒸馏水轻轻洗去表面沉积物。在常温常湿条件下恢复(1~2)h 24 hours spray, at temp (35±2)°C, NaCl mist concentration (5±1)% 。After test, wash parts and put it into room ambient for 1~2 hours	外观:无损伤(五金件应无露出底金属的严重锈蚀;使用预镀好的型材,其落料面允许有不影响其性能的轻微腐蚀。) Appearance: No Damage (No erosion with material exposed. And with plating material, slight erosion on the cutting surface is acceptable)

5264连接器承认图面

标记	处数	更改前内容	更改后内容	签名	年.月.日

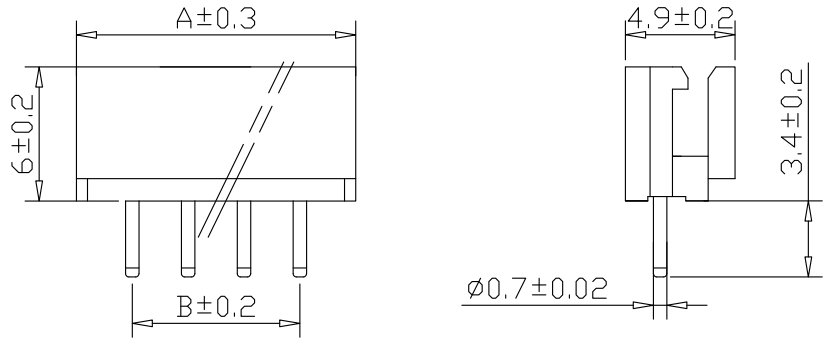

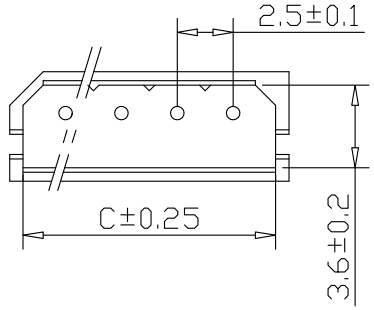

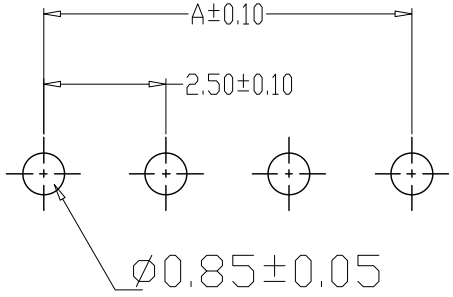

孔位	A	B	C
2	7.5	2.5	6.2
3	10	5.0	8.7
4	12.5	7.5	11.2
5	15.0	10.0	13.7
6	17.5	12.5	16.2
7	20.0	15.0	18.7
8	22.5	17.5	21.2
9	25.0	20.0	23.7
10	27.5	22.5	26.2
11	30.0	25.0	28.7
12	32.5	27.5	31.2
13	35.0	30.0	33.7
14	37.5	32.5	36.2
15	40.0	35.0	38.7

使用温度范围 (Ambient temperature Range):-25°~+85°

适用线规 (Applicable Wires): AWG28#~22#

适用基板厚度 (Applicable PCboard thickness):1.6mm

额定电压 (Voltage rating):250V AC,DC

额定电流 (Current rating):3A

接触电阻 (Contact Resistance):≤0.02Ω

绝缘电阻 (Insulation Resistance):≥1000MΩ

耐压 (Withstand Voltange):1000VAC/min

材料 (Material)

1.基座 PA66 94V-0

2.插针: 黄铜

PCB LAYOUT

序号	图号	名称	材料	数量	附注
2		Wafer 针	Brass Tin 黄铜镀锡	N	
1		Housing 基座	PA66 94V-0	1	

未注公差

X.°±3° X.X°±5°

>0-3	>3-18	>18-50	>50-120			Design Units	SIZE		
±0.15	±0.2	±0.3	±0.5	Only	——	METRIC	A4		

制作	审核	批准	材料	图号		Part No.	LXW-5264-XA
			见图解	品名			

连兴旺电子(深圳)有限公司

LXWCONN ELECTRONICS(SHENZHEN)CO.,LTD

5264连接器承认图面

标记	处数	更改前内容	更改后内容	签名	年.月.日

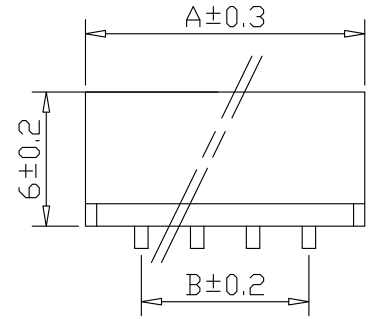

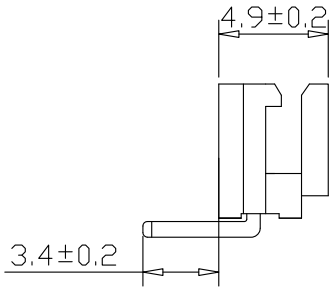

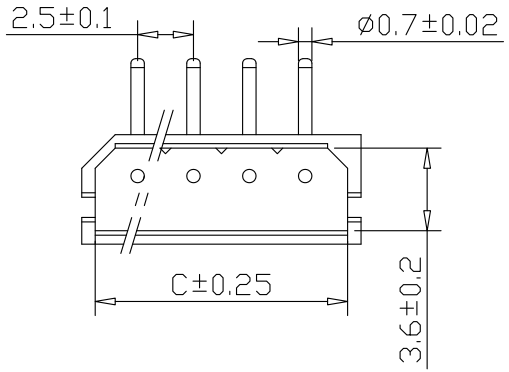

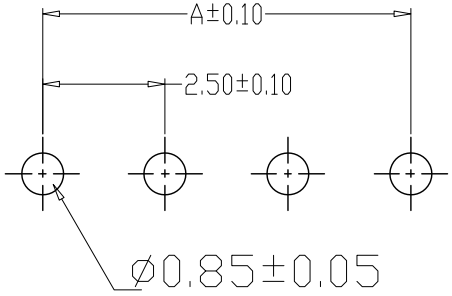

孔位	A	B	C
2	7.5	2.5	6.2
3	10	5.0	8.7
4	12.5	7.5	11.2
5	15.0	10.0	13.7
6	17.5	12.5	16.2
7	20.0	15.0	18.7
8	22.5	17.5	21.2
9	25.0	20.0	23.7
10	27.5	22.5	26.2
11	30.0	25.0	28.7
12	32.5	27.5	31.2
13	35.0	30.0	33.7
14	37.5	32.5	36.2
15	40.0	35.0	38.7

使用温度范围 (Ambient temperature Range):-25°~+85°

适用线规 (Applicable Wires): AWG28#~22#

适用基板厚度 (Applicable PCboard thickness):1.6mm

额定电压 (Voltage rating):250V AC,DC

额定电流 (Current rating):3A

接触电阻 (Contact Resistance):≤0.02Ω

绝缘电阻 (Insulation Resistance):≥1000MΩ

耐压 (Withstand Voltange):1000VAC/min

材料 (Material)

1.基座 PA66 94V-0

2.插针: 黄铜

PCB LAYOUT

序号	图号	名称	材料	数量	附注
2		Wafer 针	Brass Tin 黄铜镀锡	N	
1		Housing 基座	PA66 94V-0	1	

未注公差

X.°±3° X.X°±5°

>0-3	>3-18	>18-50	>50-120
±0.15	±0.2	±0.3	±0.5

LXW 连兴旺电子(深圳)有限公司
LXWCONN ELECTRONICS(SHENZHEN)CO.,LTD

Only ——

Design Units: METRIC | SIZE: A4

制作	审核	批准	材料	图号	Part No.	LXW-5264-XAW
			见图解	品名		

5264产品图面

标记	处数	更改前内容	更改后内 容	签名	年.月.日

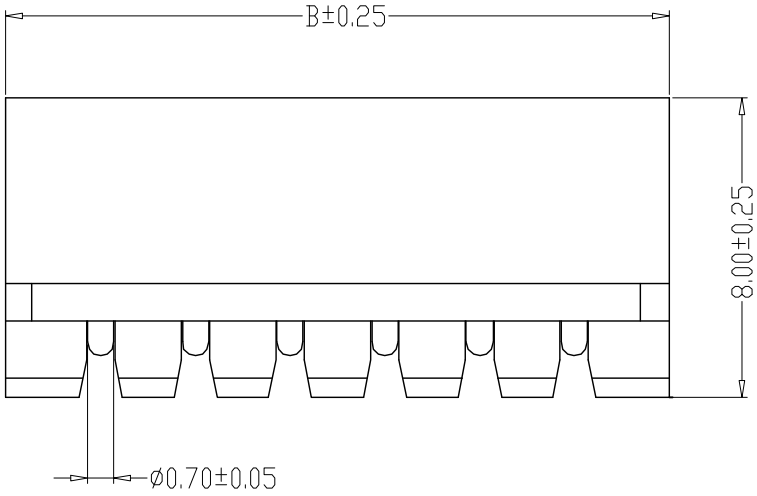

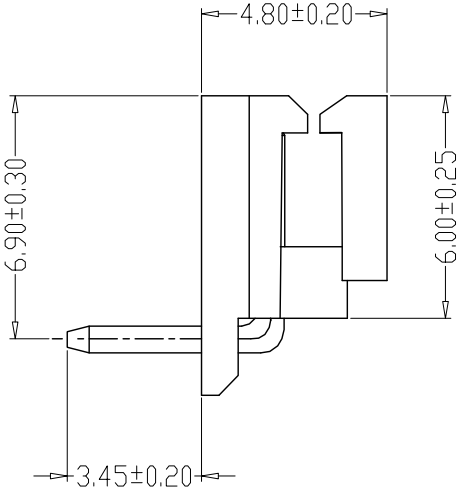

使用温度范围 (Ambient temperature Range):-25°~+85°
适用线规 (Applicable /Wires):AWG 28#~22#
适用基板厚度 Applicable PCboard thickness):1.6mm
额定电压 (Voltage rating):250V AC,DC
额定电流 (Current rating):3A
接触电阻 Contact Resistance):≤0.02Ω
绝缘电阻 (Insulation Resistance):≥1000MΩ
耐压 (Withstand Voltange):1000V/min

编 号	尺寸 (mm)	
	A	B
A2506-02AWD	2.50	7.50
A2506-03AWD	5.00	10.00
A2506-04AWD	7.50	12.50
A2506-05AWD	10.00	15.00
A2506-06AWD	12.50	17.50
A2506-07AWD	15.00	20.00
A2506-08AWD	17.50	22.50
A2506-09AWD	20.00	25.00
A2506-10AWD	22.50	27.50
A2506-11AWD	25.00	30.00
A2506-12AWD	27.50	32.50

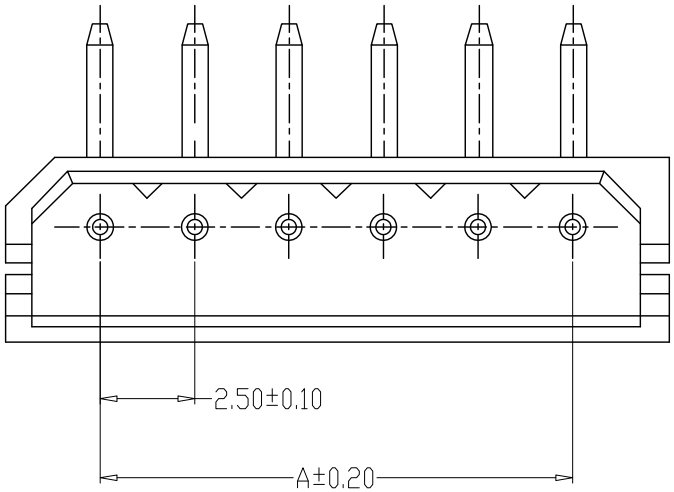

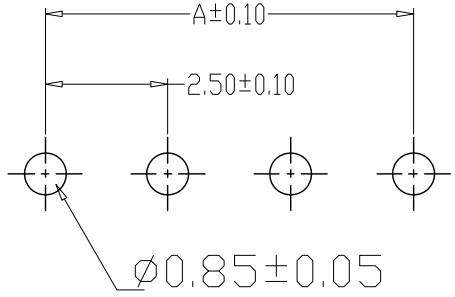

PCB LAYOUT

序号	图号	名称	材料	数量	附注
2		端子	黄铜	N	
1		胶芯	PA66增强尼龙	1	

未注公差
X.°±3° X.X°±5°

LXW 连兴旺电子(深圳)有限公司
LXWCONN ELECTRONICS(SHENZHEN)CO.,LTD

>0-3	>3-18	>18-50	>50-120			Design Units	SIZE	
±0.12	±0.15	±0.3	±0.5	MM Only	——	METRIC	A4	

制作	审核	批准	材料	图号		Part No.	LXW-5264-XAWD
			见图解	品名	A2506-XXAWD		

一般公差(TOLERANCE)
X ±.50 .XX ±.10
.X ±.20 .XXX ±.05
ANGLES ±1°