REV.	ECN NO.	DESCRIPTION	DRAW	DATE

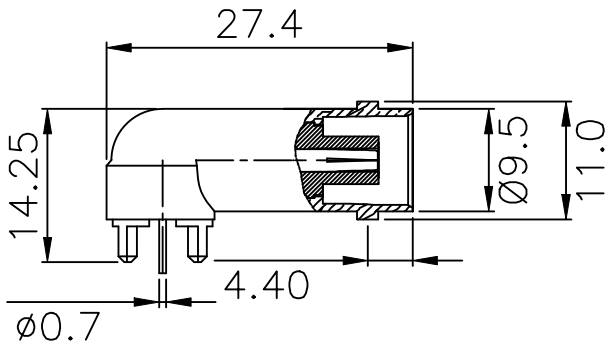

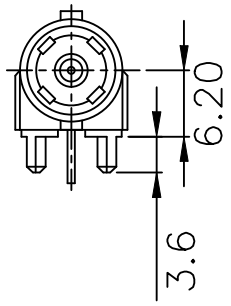

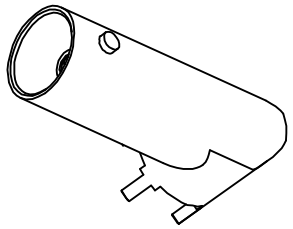

Electrical Characteristics

1.1 Impedance: 50 Ohms
1.2 Operating Frequency: DC—3GHz
1.3 S.W.R.: ≤ 1.3 Max
1.4 Operating Voltage: 500V/Max
1.5 Insulation Resistance: ≥ 5000 MΩ

Operating Temperature

2.1 Operating Temperature Range: −45℃ ~ +125℃

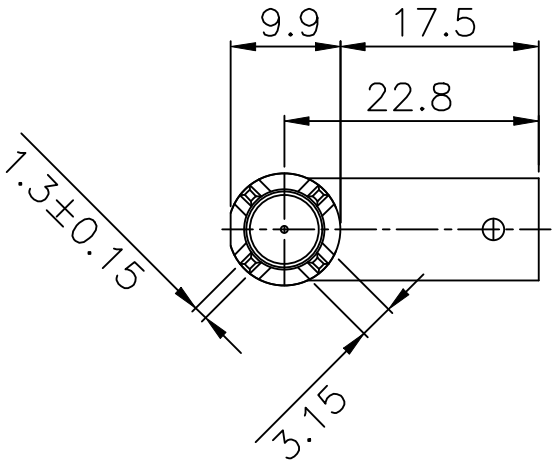

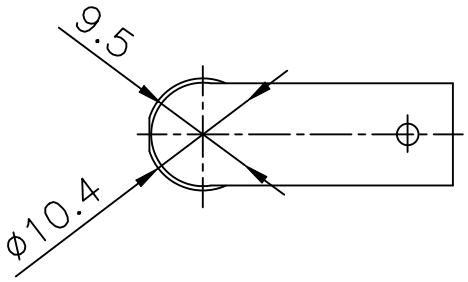

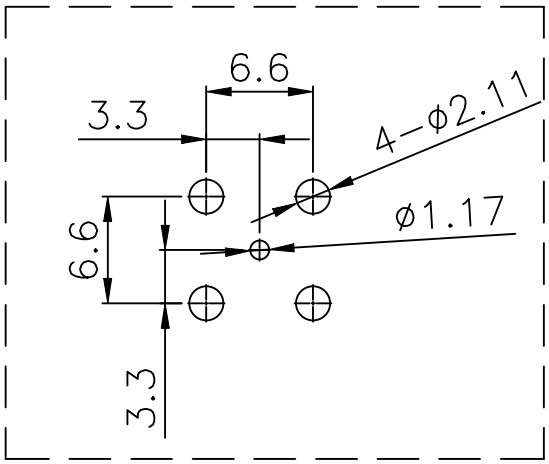

建议PCB尺寸

No.	规格/描述	材质	外观处理	数量/单位
3	胶 芯	POM	白 色	1
2	中心针	黄 铜	镀 金	1
1	本 体	锌合金	镀 镍	1

COSTOMER DRAWING		深圳市莱联电子有限公司 SHENZHEN LAILIAN ELECTRONICS CO.,LTD			
DRAWING		TITLE	BNC连接器PIN距6.6L2.8（弯头）	REV.	A
CHECK		PART NO.	LAIL-BNC-P6.6L22.8-W	UNITS	mm
APPROVAL		DWG.NO.		Projection	
TOLERANCES ARE					
30-150	±0.35	ANGLE			
10-30	±0.2				
5-10	±0.15	±3°			
0-5	±0.1				