REV.	DESCRIPTION	DATE

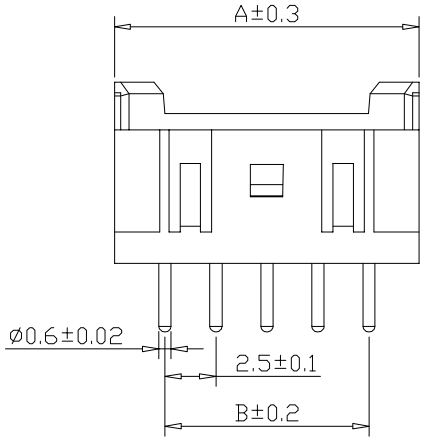

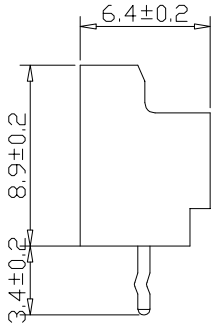

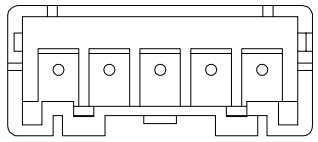

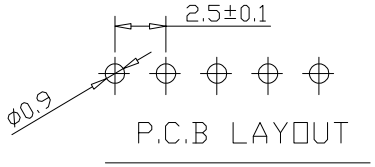

孔位	A-mm	B-mm
XA-2P	7.5	2.5
XA-3P	10.0	5.0
XA-4P	12.5	7.5
XA-5P	15.0	10.0
XA-6P	17.5	12.5
XA-7P	20.0	15.0
XA-8P	22.5	17.5
XA-9P	25.0	20.0
XA-10P	27.5	22.5
XA-11P	30.0	25.0
XA-12P	32.5	27.5
XA-13P	35.0	30.0
XA-14P	37.5	32.5
XA-15P	40.0	35.0
XA-16P	42.5	37.5

使用温度范围（Ambient temperature Range）:-25°~+85°

适用线规 （Applicable Wires）:AWG 28#~22#

适用基板厚度 （Applicable PCboard thickness）:1.6mm

额定电压 （Voltage rating）:250V AC,DC

额定电流 （Current rating）:3A

接触电阻 Contact Resistance）:≤0.01Ω

绝缘电阻 （Insulation Resistance）:≥1000MΩ

耐压（Withstand Voltange）:800V/min

材料 （Material）

1.**基座：PA66** 94V-0

2.**插针： 黄铜**

序号	图号	名称	材料	数量	附注
2		Wafer	黄铜镀锡		
1		Housing 基座	PA66 94V-0	1	White 白色

X.°±3°	X.X°±5°
>0-3	>3-18 >18-50 >50-120
±0.12	±0.15 ±0.3 ±0.5

UNIT	SIZE	SCALE
MM	A4	1:1

DRAWN BY

CHK. BY

APRV. BY

DRAWING NO.

浙江深海电子有限公司

SHEET 1 OF 1 | PROD. NAME SH-XA2.5-NP-MS | PART NO. | TITLE

借用登记

旧底图总号

底图总号

签 字

日 期