REV.	DESCRIPTION	DATE

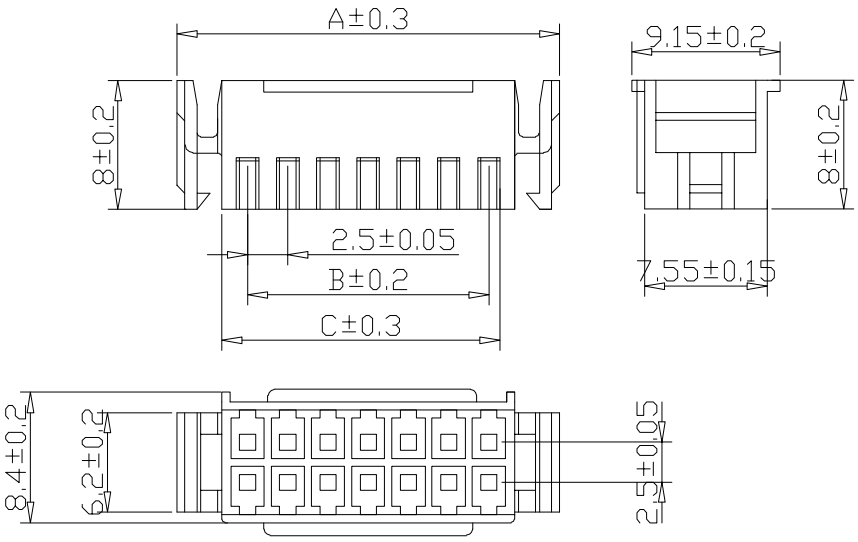

孔位	A 尺寸（mm）	B 尺寸（mm）	C 尺寸（mm）
2	11.4	2.5	5.8
3	13.9	5.0	8.3
4	16.4	7.5	10.8
5	18.9	10.0	13.3
6	21.4	12.5	15.8
7	23.9	15.0	18.3
8	26.4	17.5	20.8
9	28.9	20.0	23.3
10	31.4	22.5	25.8
11	33.9	25.0	28.3
12	36.4	27.5	30.8
13	38.9	30.0	33.3
14	41.4	32.5	35.8
15	43.9	35.0	38.3
16	46.4	37.5	40.8
17	48.9	40.0	43.3
18	51.4	42.5	45.8
19	53.9	45.0	48.3
20	56.4	47.5	50.8

使用温度范围（Ambient temperature Range）:-25°~+85°
适用线规（Applicable Wires）:AWG 28#~22#
适用基板厚度 Applicable PCboard thickness）:1.6mm
额定电压（Voltage rating）:250V AC,DC
额定电流（Current rating）:3A
接触电阻 Contact Resistance）:≤0.02Ω
绝缘电阻（Insulation Resistance）:≥1000MΩ
耐压（Withstand Voltange）:1000V/min
材料（Material） 1.**基座**：PA66 FV2

借用登记

旧底图总号

底图总号

签 字

日 期

>0-3±0.15
>3-18±0.2
>18-50±0.3
>50-100±0.5

UNIT	SIZE	SCALE
MM	A4	1:1

DRAWN BY
CHK. BY
APRV. BY
DRAWING NO.

浙江深海电子有限公司

SHEET	PROD. NAME	SH-XHDS2.54-2*NY
1 OF 1	PART NO.	
	TITLE	