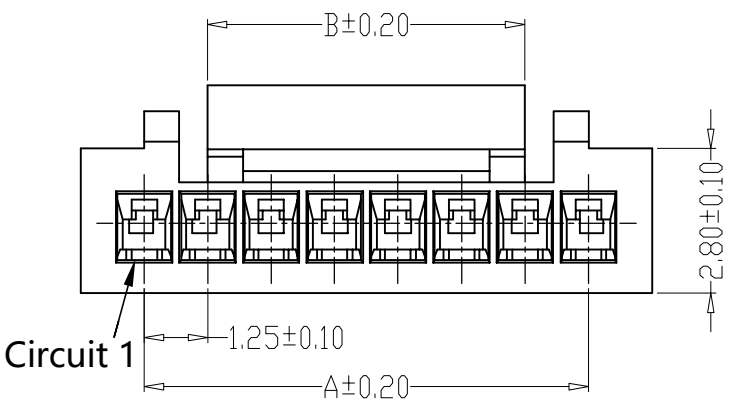

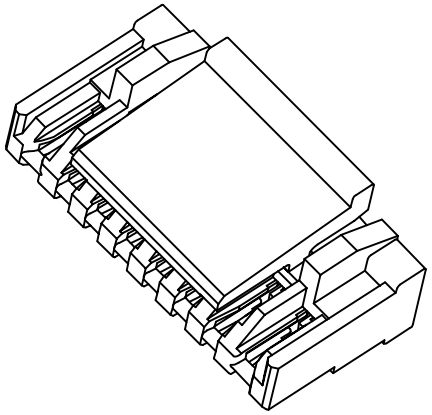

规格参数

1、额定电流：1A AC，DC
2、额定电压：50V AC，DC
3、工作温度：-25℃～+85℃
4、接触电阻：20mΩ Max
5、绝缘电阻：100MΩ Min
6、耐电压：500V AC/minute
7、材质:塑胶 PA66,阻燃等级：UL94V-0

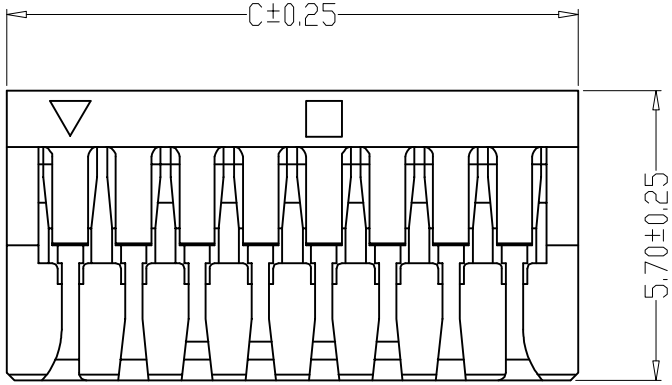

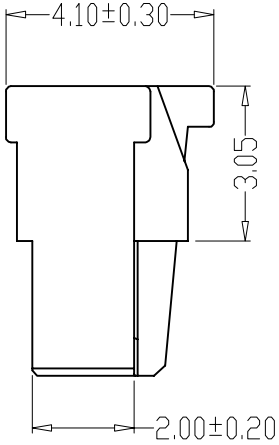

PIN	尺寸（mm）		
	A	B	C
-02Y	1.25	2.00	3.75
-03Y	2.50	3.25	5.00
-04Y	3.75	4.00	6.25
-05Y	5.00	4.00	7.50
-06Y	6.25	6.20	8.75
-07Y	7.50	6.20	10.00
-08Y	8.75	6.20	11.25
-09Y	10.00	6.20	12.50
-10Y	11.25	8.20	13.75
-11Y	12.50	8.20	15.00
-12Y	13.75	8.20	16.25
-13Y	15.00	8.20	17.50
-14Y	16.25	8.20	18.75
-15Y	17.50	8.20	20.00

更改记录	标记	变更内容	签名/日期

未注公差		单位	mm
X.X	±0.30	版本	A
X.XX	±0.20	比例	1:1
X.XXX	±0.10	投影	
Angle	±3.0°	页次	1/1

标准化	签名/日期
编制	周少华 21.09.25
审核	赵先礼 21.09.25
批准	田泽民 21.09.25

品名	GH1.25孔座 GH-NY
图号	ZJLQ-GH1.25-A12509-NY

浙江领强电子科技有限公司