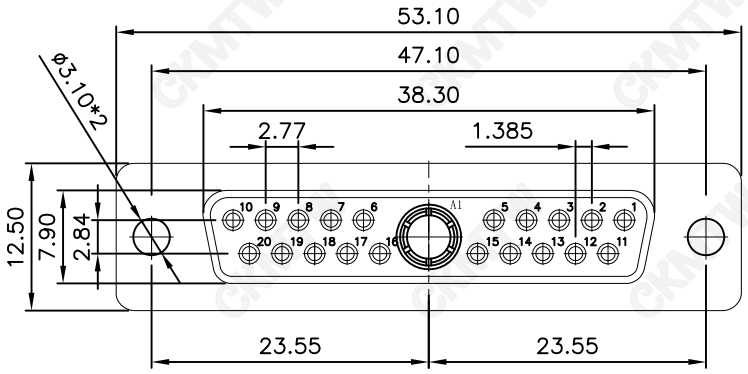

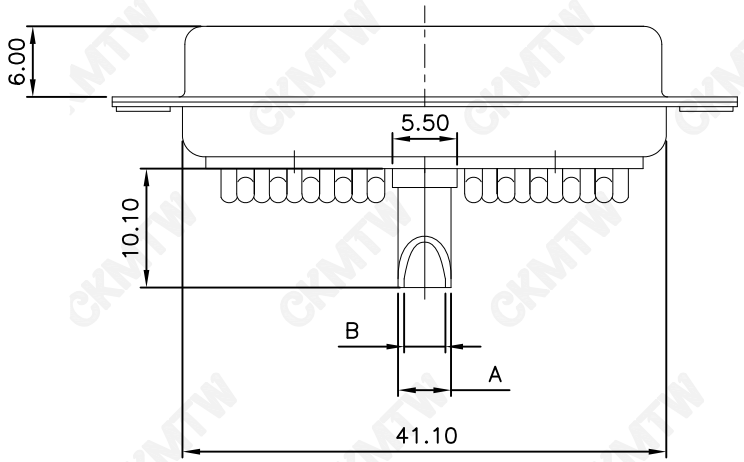

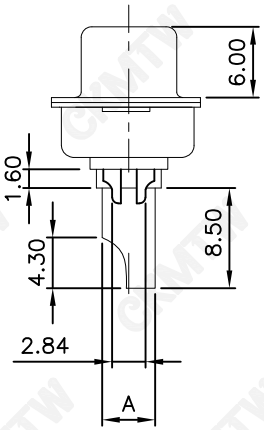

说明：

1.特性：

额 定 电 压 ：500V AC MIN

小针额定电流 ：5A

大针额定电流 ：10A，20A,30A,40A

接 触 阻 抗 ：30mΩ MAX.

绝 缘 阻 抗 ：3000MΩMIN. at 500V DC

耐 电 压 值 ：1000V AC RMS for 1Minute

温 度 范 围 ： -55℃-+105℃

盐 雾 时 间 ： 48H

2.材料：

胶 芯 ： PBT，rated UL94V-0

接触点：铜合金，镀金1u″-30u″

铁 壳 ： SPCC，前壳镀镍后壳镀锡

额定电流	ØA	ØB	适用线径
10A	Ø2.60	Ø1.80	14～16AWG
20A	Ø3.60	Ø2.80	10～12AWG
30A	Ø4.50	Ø3.50	8～10AWG
40A	Ø5.40	Ø4.60	6～8AWG

TOLERANCE TABLE	
.0	±0.30
.00	±0.20
.000	±0.05

APPROVED:	DATE:	Ckmtw 深圳市灿科盟实业有限公司 CHANKLEMENT INDUSTRYCO.,LTD
CHECKED:	DATE:	TITLE: DW-21W1F 母头 焊线式 长针 全金 光孔
DRAWN: LYF	DATE: 2024-01-13	PART.NO. D-DW0021PF-A000
		UNIT mm SCALE free
		FILE NO. Ckmtw-DW-00040 REV. A QT00

CKM-QR-GC-07/A0