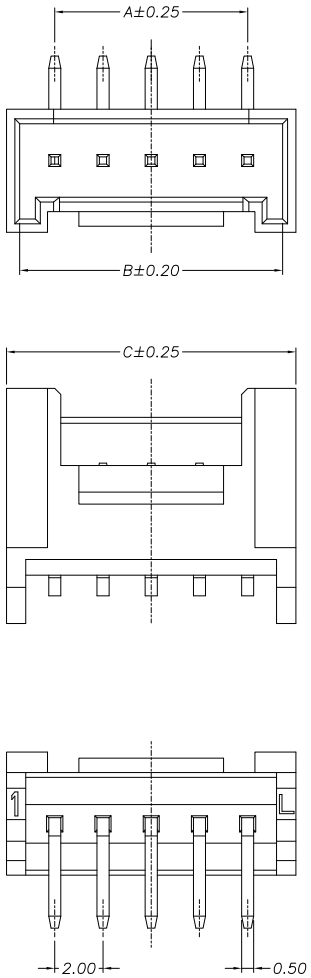

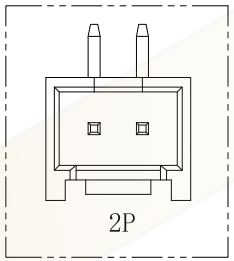

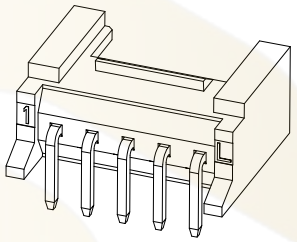

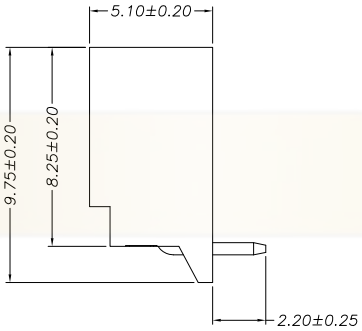

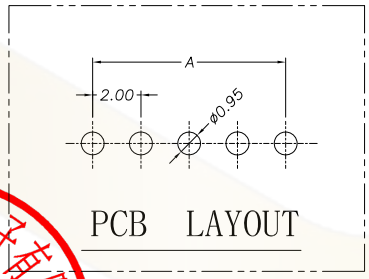

SPECIFICATIONS

1、Current Rating: 2A AC, DC
2、Voltage Rating: 250V AC, DC
3、Temperatuer Range: -25℃～+105℃
4、Contact Resistance: 20mΩ Max
5、Insulation Resistance: 1000MΩ Min
6、Withstanding Voltang: 1000V AC/minute
7、Material: Housing LCP UL94V-0 Natural
Contacts Brass/Sn-plated

Circuit	Part NO.	Dimensions mm		
		A	B	C
2	HC-HY-2AWD-LCP-04	2.00	4.90	6.00
3	HC-HY-3AWD-LCP-04	4.00	6.90	8.00
4	HC-HY-4AWD-LCP-04	6.00	8.90	10.00
5	HC-HY-5AWD-LCP-04	8.00	10.90	12.00
6	HC-HY-6AWD-LCP-04	10.00	12.90	14.00
7	HC-HY-7AWD-LCP-04	12.00	14.90	16.00
8	HC-HY-8AWD-LCP-04	14.00	16.90	18.00
9	HC-HY-9AWD-LCP-04	16.00	18.90	20.00
10	HC-HY-10AWD-LCP-04	18.00	20.90	22.00
11	HC-HY-11AWD-LCP-04	20.00	22.90	24.00
12	HC-HY-12AWD-LCP-04	22.00	24.90	26.00
13	HC-HY-13AWD-LCP-04	24.00	26.90	28.00
14	HC-HY-14AWD-LCP-04	26.00	28.90	30.00
15	HC-HY-15AWD-LCP-04	28.00	30.90	32.00
16	HC-HY-16AWD-LCP-04	30.00	32.90	34.00

Ordering Information

HC-HY- N*** - LCP - * - 04

Pin Type Colour

深圳市华灿天禄电子有限公司
工程专用章

			GENERL TOLERANCE	制 图 DRAWING	04	深圳市华灿天禄电子有限公司 ShenzhenhuacantianluELECTRONICS CO.,LTD			
			DIM TOL	审 核 CHECK					
			X.X ±0.30	批 准 APPROVAL		产品名称 TITLE	HY(2.0) 单排 定位弯针	版 本 REV.	A
1	初版发行		X.XX ±0.20	比 例 SCALE		产品料号 PART NO.	HC-HY-NAWD-LCP-04	单 位 UNITS	mm
			X.XXX ±0.10						
序号 No.	变更内容 MODIFY CONTENT	日 期 MODIFY DATE	Angle ±3.0°	投 影 Projection		材 料 MATERIAL		页 次 SHEET	1/1