RoHS Compliant

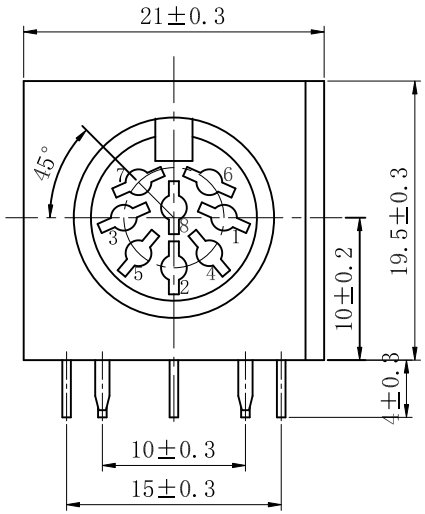

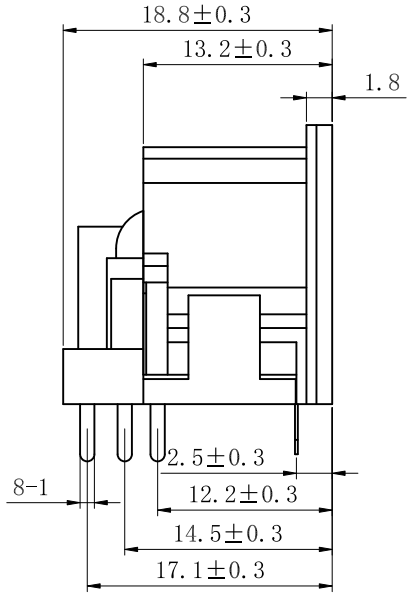

主要技术特性要求：

1. 使用温度范围：
   环境温度：-25～+70℃
   相对湿度：95%(40℃)
2. 额定负荷：2A 100V AC
3. 接触电阻：≤30mΩ
4. 绝缘电阻：≥100MΩ
5. 耐　　压：500V AC（50Hz）1min
6. 插 拔 力：10～60N
7. 寿　　命：≥5000次

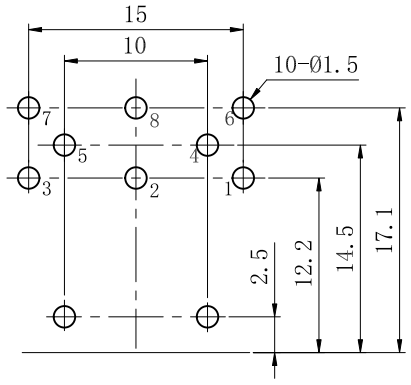

PCB板安装孔图

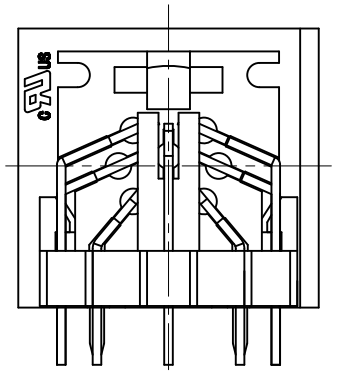

序号	名　称	数量	材　料	处　理	单件	总计	备　注
					质　量		
11	大直针	1	黄铜0.6mm	D.Cu/Sn			
10	右长针	1	黄铜0.6mm	D.Cu/Sn			
9	左长针	1	黄铜0.6mm	D.Cu/Sn			
8	右中针	1	黄铜0.6mm	D.Cu/Sn			
7	左中针	1	黄铜0.6mm	D.Cu/Sn			
6	左短针	1	黄铜0.6mm	D.Cu/Sn			
5	小直针	1	黄铜0.6mm	D.Cu/Sn			
4	右短针	1	黄铜0.6mm	D.Cu/Sn			
3	接地针	1	磷铜0.28mm	D.Cu/Sn			
2	后盖	1	PBT	黑 色			
1	基 座	1	PBT	黑 色			

深圳市敏连达科技有限公司 Shenzhen Minlianda Technology Co.,Ltd.	品名(ITEM NO)	DS 插头	
	料号(PART NO)	MLD-DS-8-03	
单位(UNIT): MM	未注公差 TOLERANCE UNSPECIFIED: X.X ± 0.38; X.XX ± 0.20; X.XXX ± 0.10; X° ± 5'; X.X' ± 2'	版次(REV): A/0	页次(PAGE):1/1
比例(SCALE) 1:1		模号(MODEL NO)	
		图号(DWG NO)	MLD-2509031032

设计 (DESIGN)	柯南
审核 (CHECKED)	邱敏
核准(APPROVED)	陈镇