RoHS Compliant

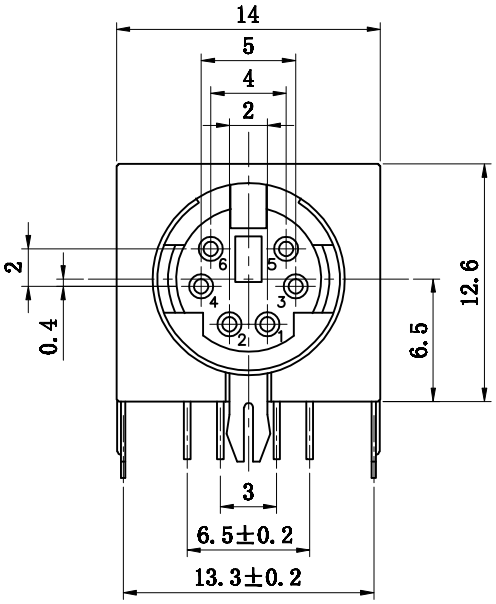


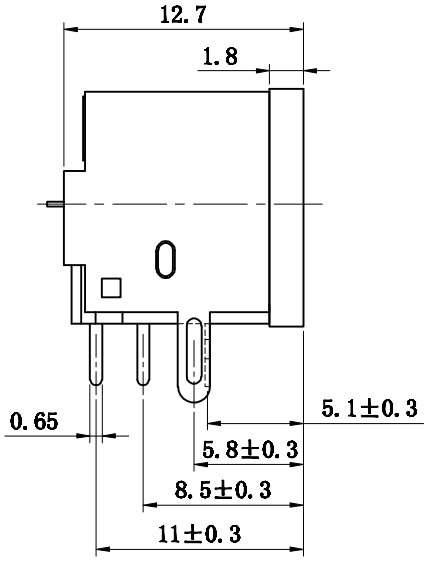


**主要技术特性要求：**

**1.使用条件：**

**环境温度：-25～70℃**

**相对湿度：95%（40℃）**

**2.额定负荷：2A 12V DC**

**3.接触电阻：≤30mΩ**

**4.绝缘电阻：≥100MΩ**

**5.耐　　压：250V AC（50Hz）1min**

**6.插 拔 力：5-35N**

**7.寿　　命：5000次**

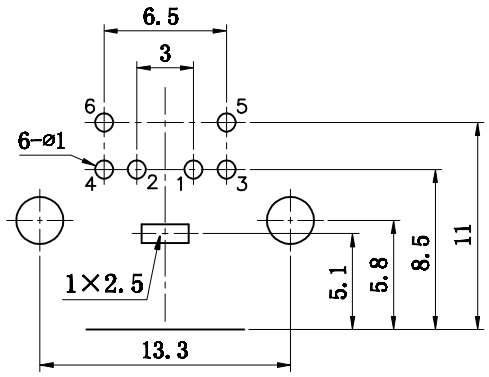


PCB板安装孔图

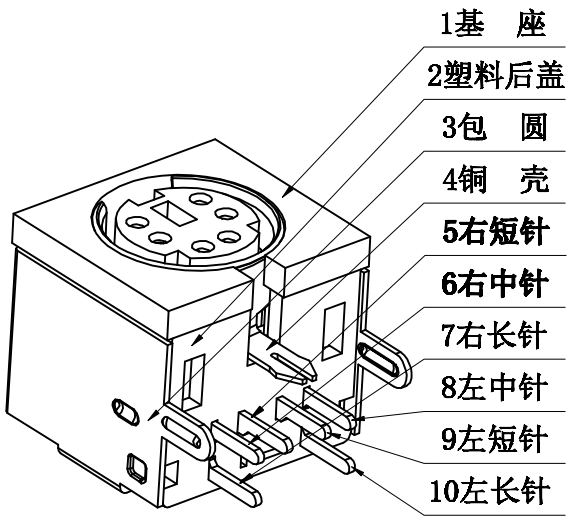


| 序号 | 名　称 | 数量 | 材　料 | 处　理 | 单件质量 | 总计质量 | 备　注 |
|---|---|---|---|---|---|---|---|
| 10 | 左长针 | 1 | 黄铜带H62 Y=0.35mm | D.Cu/Sn | | | |
| 9 | 左短针 | 1 | 黄铜带H62 Y=0.35mm | D.Cu/Sn | | | |
| 8 | 左中针 | 1 | 黄铜带H62 Y=0.35mm | D.Cu/Sn | | | |
| 7 | 右长针 | 1 | 黄铜带H62 Y=0.35mm | D.Cu/Sn | | | |
| 6 | 右中针 | 1 | 黄铜带H62 Y=0.35mm | D.Cu/Sn | | | |
| 5 | 右短针 | 1 | 黄铜带H62 Y=0.35mm | D.Cu/Sn | | | |
| 4 | 包 圆 | 1 | 黄铜带H62 Y1=0.25mm | D.Cu/Sn | | | |
| 3 | 铜 壳 | 1 | 黄铜带H62 Y=0.25mm | D.Cu/Sn | | | |
| 2 | 塑料后盖 | 1 | PBT | | | | |
| 1 | 基 座 | 1 | PBT | | | | |

| | | | | | |
|---|---|---|---|---|---|
| 深圳市敏连达科技有限公司 Shenzhen Minlianda Technology Co.,Ltd. | | | 品名(ITEM NO) | MDC 微型端子 | |
| | | | 料号(PART NO) | MLD-MDC-6-02 | |
| 单位(UNIT): MM | 未注公差 TOLERANCE UNSPECIFIED: X.X ± 0.38; X.XX ± 0.20; X.XXX ± 0.10; X° ± 5'; X.X' ± 2' | 版次(REV): A/0 | 页次(PAGE):1/1 | 设计 (DESIGN) | 柯南 |
| 比例(SCALE) 1:1 | | 模号(MODEL NO) | | 审核 (CHECKED) | 邱敏 |
| | | 图号(DWG NO) | MLD-2509031032 | 核准(APPROVED) | 陈镇 |