RoHS Compliant

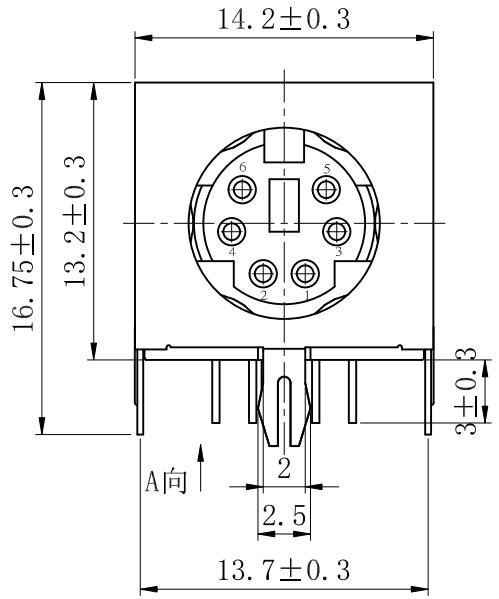

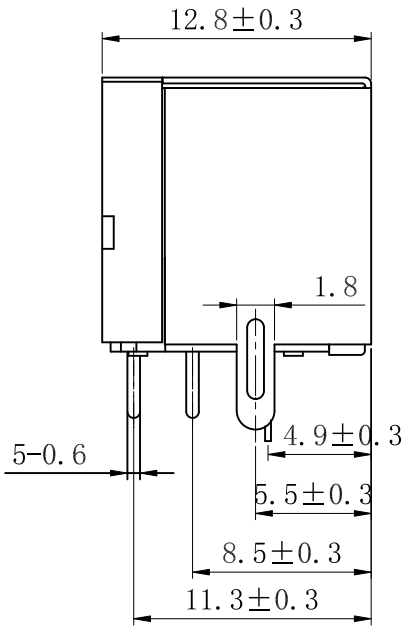

主要技术特性要求：

1. 使用温度范围：
   环境温度：-25～+70℃
   相对湿度：95%(40℃)
2. 额定负荷：2A 12V DC
3. 接触电阻：≤30mΩ
4. 绝缘电阻：≥100MΩ
5. 耐　　压：250V AC（50Hz）1min
6. 插 拔 力：5～50N
7. 寿　　命：≥5000次

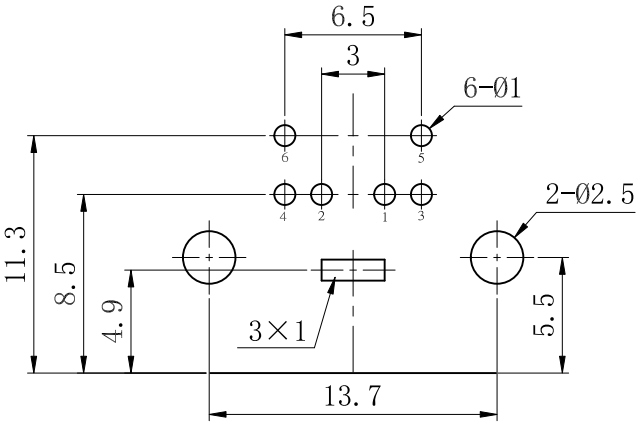

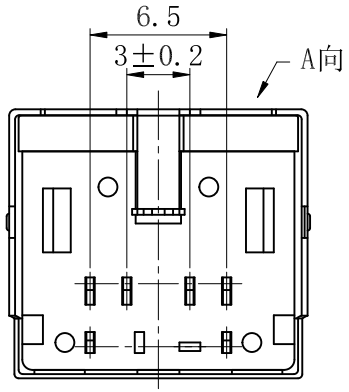

PCB板安装孔图

序号	名　称	数量	材　料	处　理	单件质量	总计质量	备　注
10	后　盖	1	不锈钢0.2mm	清洗			
9	铜前盖	1	黄铜0.28mm	D.Cu/Sn			
8	右中针	1	黄铜0.35mm	D.Cu/Sn			
7	左中针	1	黄铜0.35mm	D.Cu/Sn			
6	右长针	1	黄铜0.35mm	D.Cu/Sn			
5	左长针	1	黄铜0.35mm	D.Cu/Sn			
4	右短针	1	黄铜0.35mm	D.Cu/Sn			
3	左短针	1	黄铜0.35mm	D.Cu/Sn			
2	盖　子	1	PBT				
1	基　座	1	PBT				

深圳市敏连达科技有限公司 Shenzhen Minlianda Technology Co.,Ltd.			品名(ITEM NO)	MDC 插头	
			料号(PART NO)	MLD-MDC-6-03	
单位(UNIT): MM	未注公差 TOLERANCE UNSPECIFIED X.X ± 0.38 X.XX ± 0.20 X.XXX ± 0.10 X° ± 5' X.X' ± 2'	版次(REV): A/0	页次(PAGE):1/1	设计 (DESIGN)	柯南
比例(SCALE) 1:1		模号(MODEL NO)		审核 (CHECKED)	邱敏
		图号(DWG NO)	MLD-2509031032	核准(APPROVED)	陈镇