RoHS Compliant

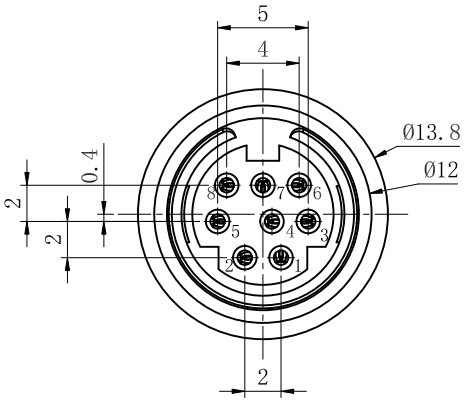

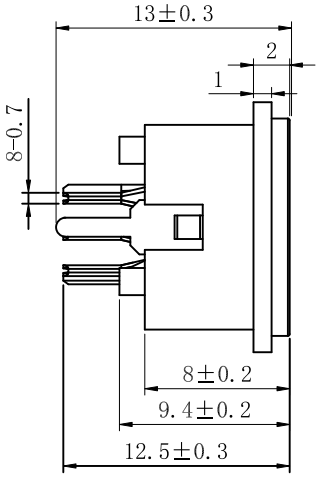

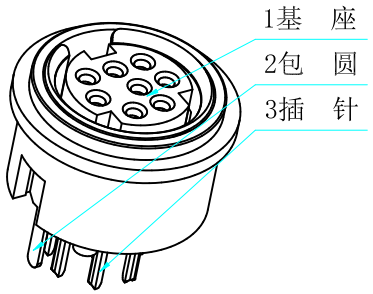

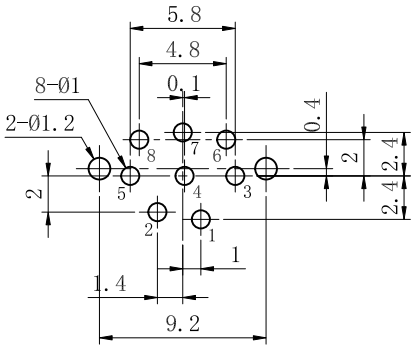

PCB板安装孔图

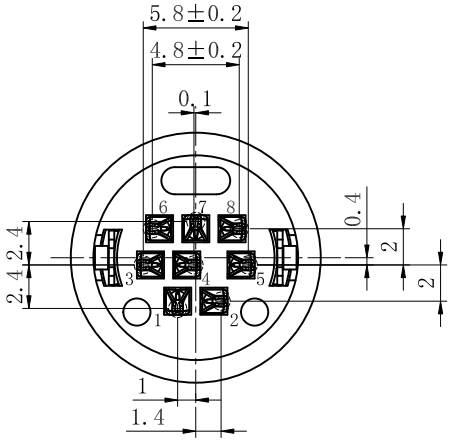

主要技术特性要求：

1. 使用条件：
   环境温度：-25～70℃
   相对湿度：95%（40℃）
2. 额定负荷：2A 12V DC
3. 接触电阻：≤30mΩ
4. 绝缘电阻：≥100MΩ
5. 耐　　压：250V AC（50Hz）1min
6. 插 拔 力：5-50N
7. 寿　　命：≥5000次

序号	名　称	数量	材　料	处　理	单件	总计	备　注
3	插 针	8	磷铜 0.2mm	D.Sn			
2	包 圆	1	黄铜 0.38mm	D.CuSn			
1	基 座	1	PBT				

深圳市敏连达科技有限公司 Shenzhen Minlianda Technology Co.,Ltd.			品名(ITEM NO)	MDC 插头 圆孔	
			料号(PART NO)	MLD-MDC-8-04	
单位(UNIT): MM	未注公差 TOLERANCE UNSPECIFIED: X.X ± 0.38; X.XX ± 0.20; X.XXX ± 0.10; X° ± 5'; X.X' ± 2'	版次(REV): A/0	页次(PAGE):1/1	设计 (DESIGN)	柯南
比例(SCALE) 1:1		模号(MODEL NO)		审核 (CHECKED)	邱敏
		图号(DWG NO)	MLD-2509031032	核准(APPROVED)	陈镇