http://hcdz2017.com/

标 记 MARK	ECN编号/变更内容 ECN NO/DEFINITION	修 改 REVISE	日 期 DATE	核 准 APPROVE

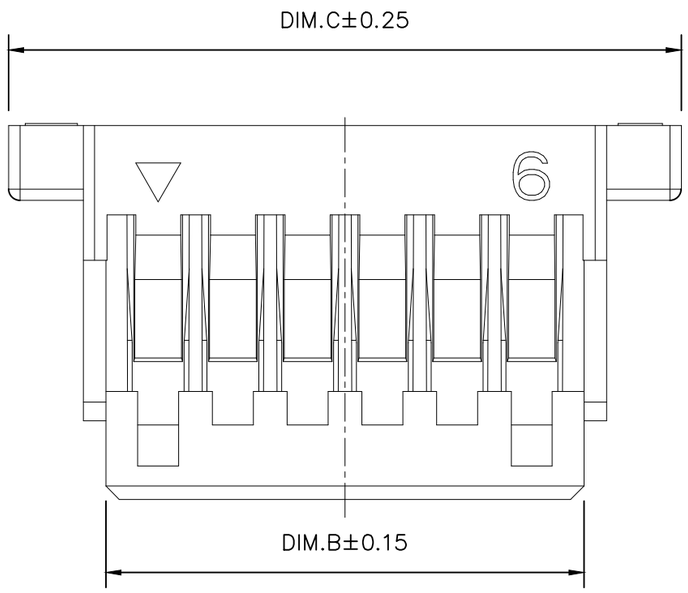

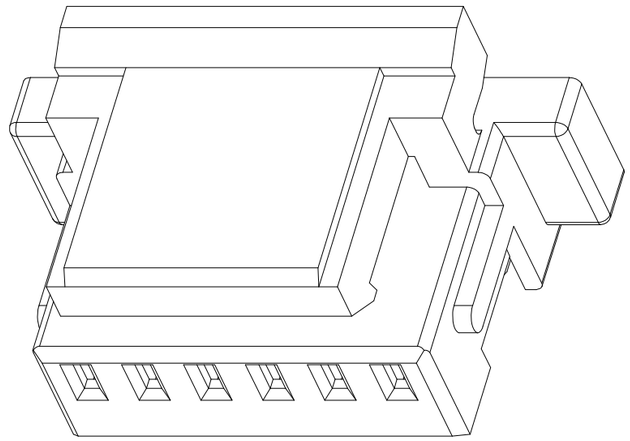

CKI	DIM A	DIM B	DIM C
2	1.00	2.40	5.00
3	2.00	3.40	6.00
4	3.00	4.40	7.00
5	4.00	5.40	8.00
6	5.00	6.40	9.00
7	6.00	7.40	10.00
8	7.00	8.40	11.00
9	8.00	9.40	12.00
10	9.00	10.40	13.00
11	10.00	11.40	14.00
12	11.00	12.40	15.00
13	12.00	13.40	16.00
14	13.00	14.40	17.00
15	14.00	15.40	18.00
16	15.00	16.40	19.00
17	16.00	17.40	20.00
18	17.00	18.40	21.00
19	18.00	19.40	22.00
20	19.00	20.40	23.00

技术指标：

1.温度范围：-25℃~+85℃
2.额定电压：50V，AC/DC
3.接触电阻：≤20mΩ
4.绝缘电阻：≥100MΩ
5.额定电流：1A，AC，DC
6.耐　　压：500V AC/minute

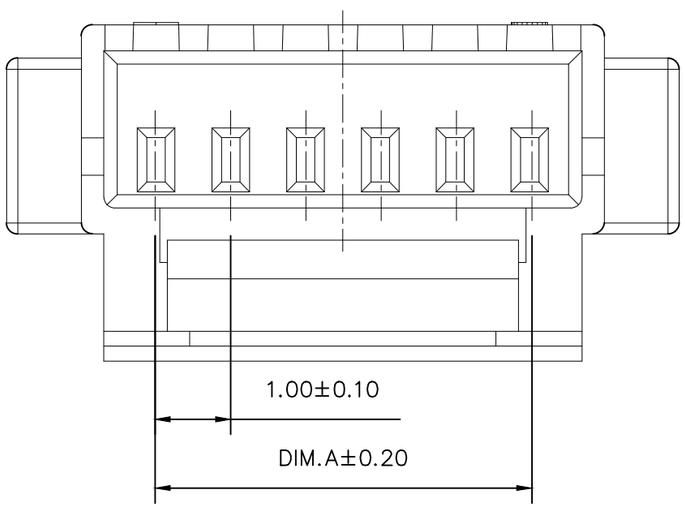

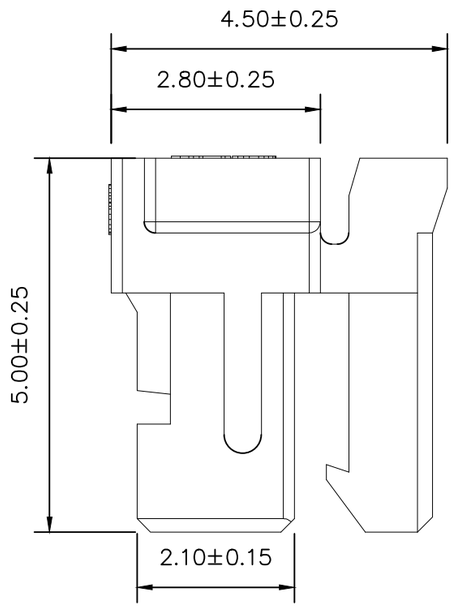

1	胶壳	PA66	本色	
序 号	品 名	材 质	电镀/颜色	备 注

深圳市虹成电子有限公司	品 名 TITLE	胶壳	
	料 号 PART NO	HC-SHB1.0-8Y	
GENERAL TOLERANCES (UNLESS SPECIFIED)	比 列 SCALE	1:1	
X. ±0.50　.XX ±0.10 .X ±0.20　.XXX ±0.05 ANGLES ±1°	单 位 UNIT	MM	制 图 DRAW: AhYe
	张 数 PART NO	1 OF 1	审 核 CHECKED: 夏操云
	版 本 REV	A	批 准 APPROVE: 赵亮亮

http://hcdz2017.com/