标 记 MARK	ECN编号/变更内容 ECN NO/DEFINITION	修 改 REVISE	日 期 DATE	核 准 APPROVE

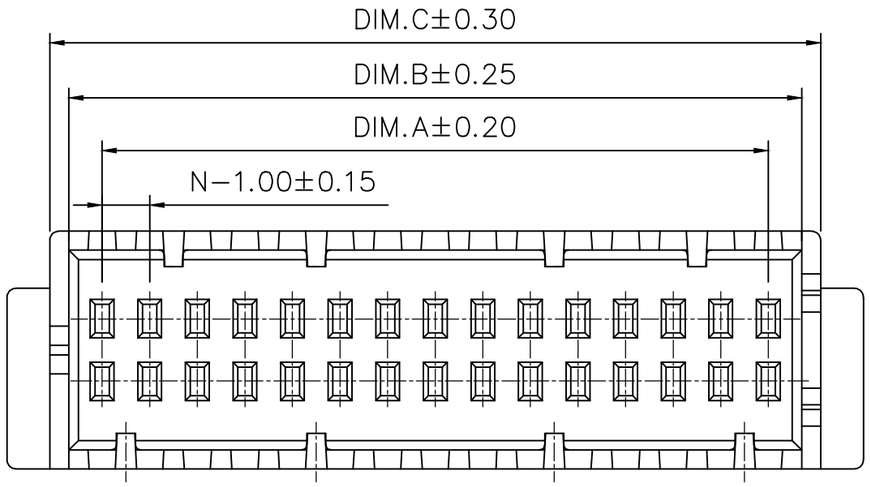

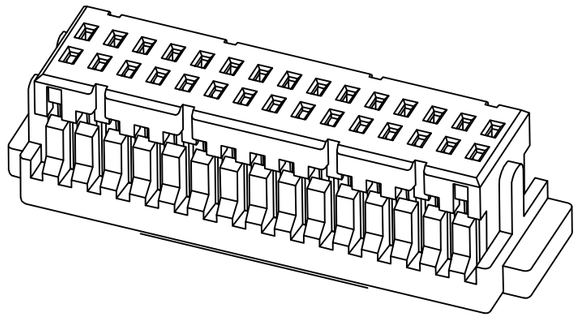

CKI	DIM A	DIM B	DIM C	DIM D
4	3.00	4.40	5.20	7.00
5	4.00	5.40	6.20	8.00
6	5.00	6.40	7.20	9.00
7	6.00	7.40	8.20	10.00
8	7.00	8.40	9.20	11.00
9	8.00	9.40	10.20	12.00
10	9.00	10.40	11.20	13.00
11	10.00	11.40	12.20	14.00
12	11.00	12.40	13.20	15.00
13	12.00	13.40	14.20	16.00
14	13.00	14.40	15.20	17.00
15	14.00	15.40	16.20	18.00
16	15.00	16.40	17.20	19.00
17	16.00	17.40	18.20	20.00
18	17.00	18.40	19.20	21.00
19	18.00	19.40	20.20	22.00
20	19.00	20.40	21.20	23.00

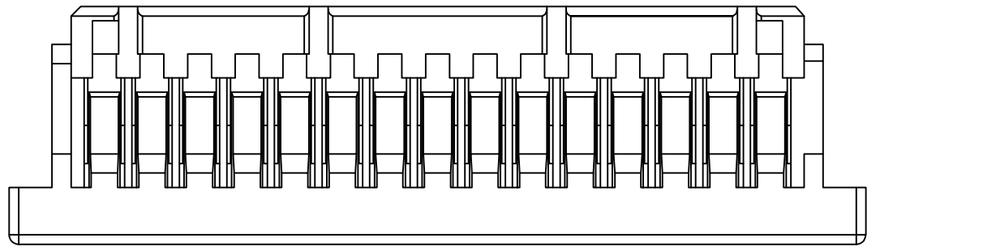

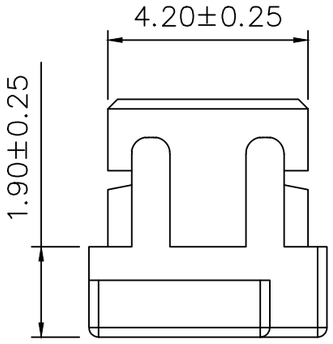

技术指标：

1. 温度范围：-25℃~85℃
2. 额定电压：50V，AC/DC
3. 耐　　压：500V AC/minute
4. 接触电阻：≤20mΩ
5. 绝缘电阻：≥100MΩ
6. 额定电流：1A，AC，DC

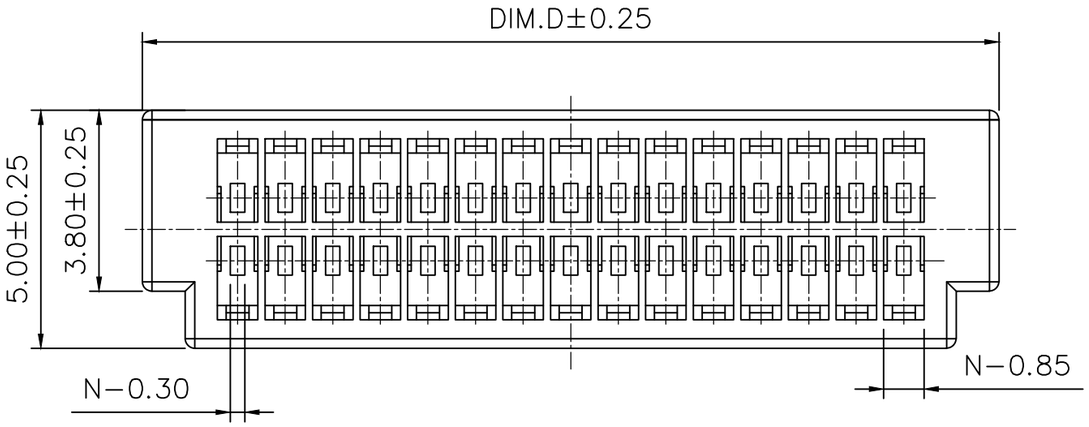

序 号	品 名	材 质	电镀/颜色	备 注
1	胶壳	PA66	白色	

深圳市虹成电子有限公司		品 名 TITLE	胶壳		
		料 号 PART NO	HC-SHD1.0-2x10Y		
GENERAL TOLERANCES (UNLESS SPECIFIED)	比 列 SCALE	1:1			
X. ±0.50　.XX ±0.10 .X ±0.20　.XXX ±0.05 ANGLES ±1°	单 位 UNIT	MM	制 图 DRAW	AhYe	
	张 数 PART NO	1 OF 1	审 核 CHECKED	夏操云	
	版 本 REV	A	批 准 APPROVE	赵亮亮	