标 记 MARK	ECN编号/变更内容 ECN NO/DEFINITION	修 改 REVISE	日 期 DATE	核 准 APPROVE

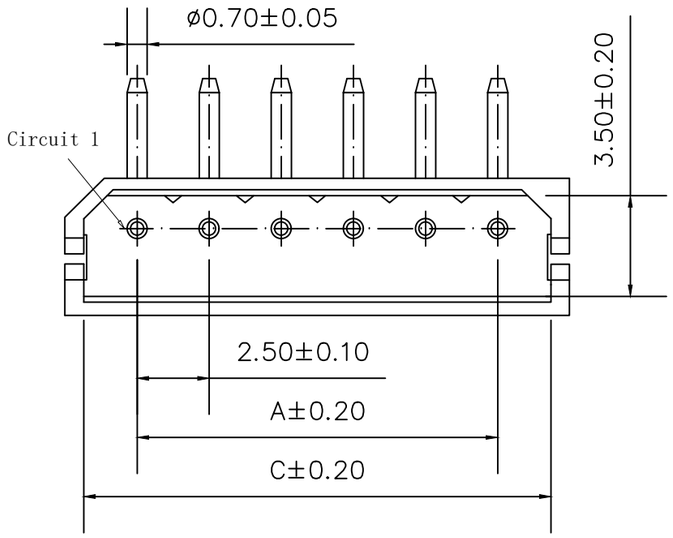

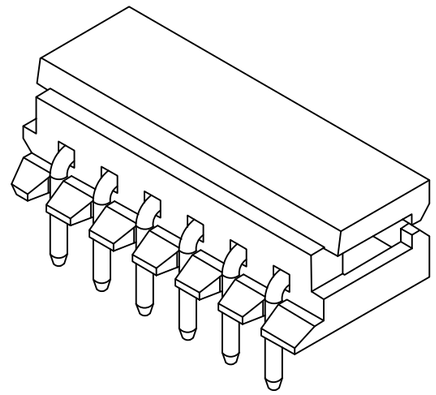

PIN	尺寸（mm）		
	A	B	C
02AWD	2.50	7.50	6.20
03AWD	5.00	10.00	8.70
04AWD	7.50	12.50	11.20
05AWD	10.00	15.00	13.70
06AWD	12.50	17.50	16.20
07AWD	15.00	20.00	18.70
08AWD	17.50	22.50	21.20
09AWD	20.00	25.00	23.70
10AWD	22.50	27.50	26.20
11AWD	25.00	30.00	28.70
12AWD	27.50	32.50	31.20

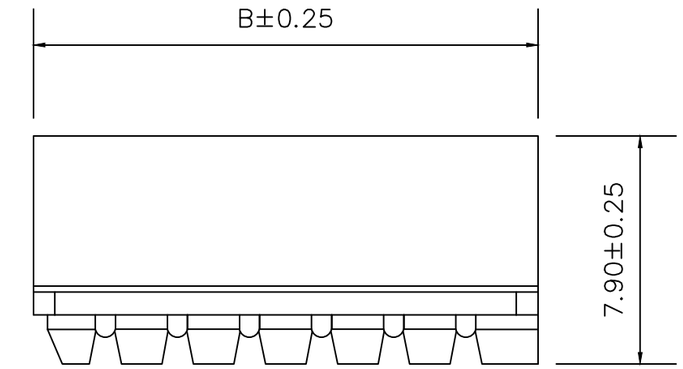

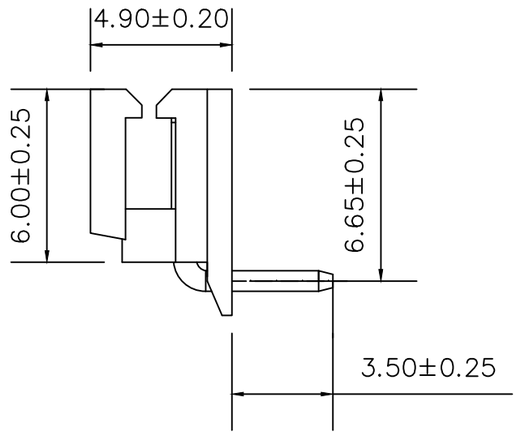

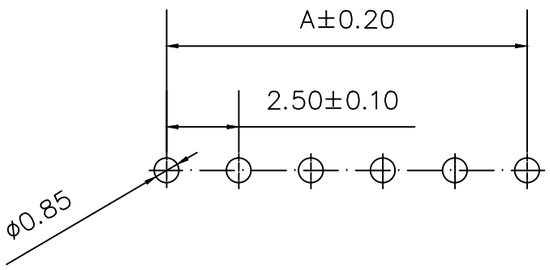

SPECIFICATIONS
1.Current Rating: 3A AC, DC
2.Voltage Rating: 250V AC, DC
3.Temperatuer Range: −25℃~+85℃
4.Contact Resistance: 20mΩ Max
5.Insulation Resistance: 1000MΩ Min
6.Withstanding Voltang: 1000V AC/minute
7.Material: Wafer PA66
PIN Brass Tin-plated

序 号	品 名	材 质	电镀/颜色	备 注
2	插针	铜	镀锡	
1	基座	PA66	米色	

深圳市虹成电子有限公司

品 名 TITLE	针座		
料 号 PART NO	5264-5AWD-TM		
比 列 SCALE	1:1		
单 位 UNIT	MM	制 图 DRAW	AhYe
张 数 PART NO	1 OF 1	审 核 CHECKED	夏操云
版 本 REV	A	批 准 APPROVE	赵亮亮

GENERAL TOLERANCES (UNLESS SPECIFIED)

X.±0.25 X.°±2°
.X±0.25 .X°±1°
.XX±0.15 .XX°±0.5°
.XXX±0.10 .XXX°±0.5°