修订 REV	标记 MARK	修改摘要 REVISION DESCRIPTION	签名 SIGNATURE	日期 DATE
A0		NEW DWG		

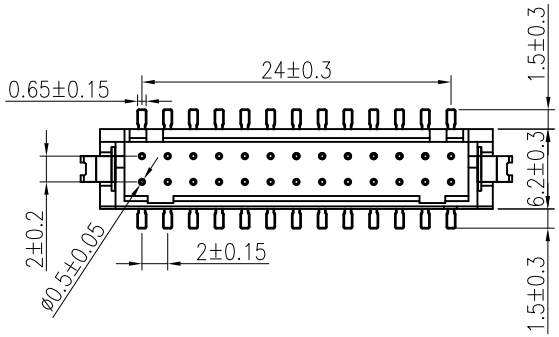

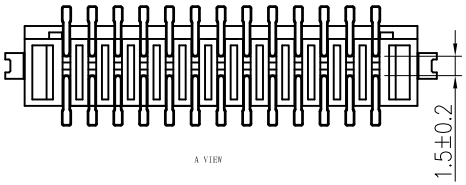

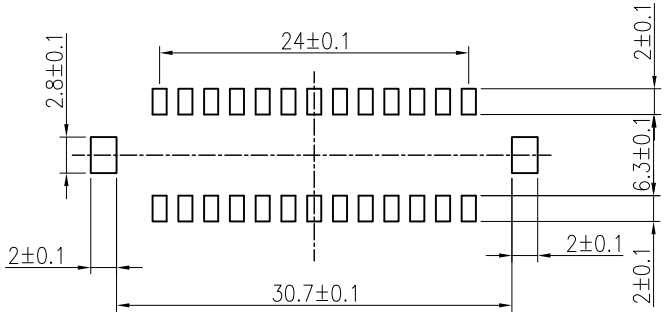

P.C.B LAYOUT

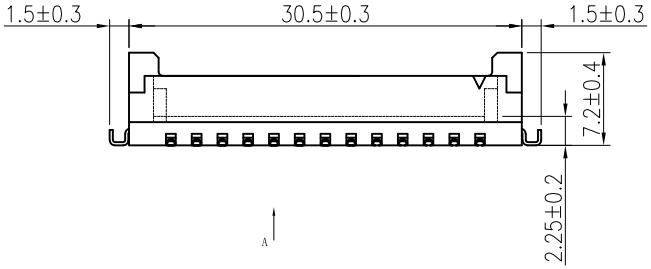

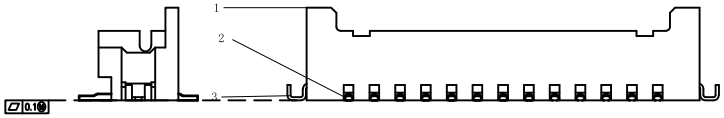

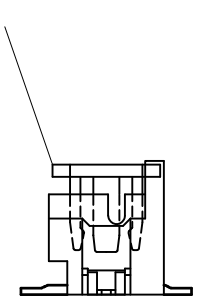

(1)Temperature: -25℃～85℃

(2)Relative humidity: ≤85% RH

(3)Rating: DC 30V 1A

(4)Contact Resistance:≤100m ohm

(5)Insulation Resistance:≥100M ohm

(6)Withstand Voltage:AC 500V for 1min

(7)Soldering Temperature:260±5℃ 5±0.5s

深 圳 市 华 德 共 创 科 技 有 限 公 司

Shenzhen Huade co-create Technology Co.,LTD

电话：0755-27111216 传真：0755-29940187

-TOLERANCES- UNLESS OTHERWISE SPECIFIED 公差参数表			TITLE: 产品名称: DF11 2.0间距双排立贴针座			
X.X ±0.30	X.X° ±3°	APPD: 核准: 谢亮	PART NO: 产品编号: HDGC2009WV-S-2x13P			
X.XX ±0.30	X.XX° ±2°	CHECK: 校对: 王建业	DATE	SCALE	UNIT	CODE NUMBER
X.XXX ±0.10	X.XXX° ±1°	DRAW: 绘图: 黄艳兰		1:1	mm	A001