REV.	DESCRIPTION	ECN NO.	NAME	DATE

PRELIMINARY
DESIGN IS SUBJECT TO CHANGE WITHOUT PRIOR NOTICE

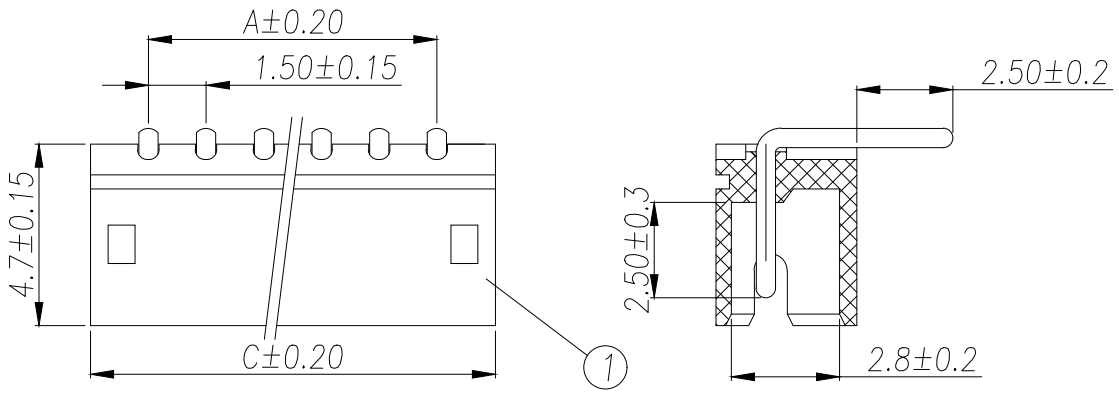

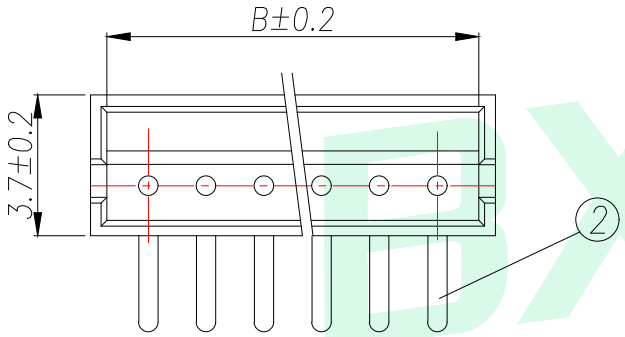

ROHS管理规定:
1、禁止使用含有ROHS指令所限制的物质。
2、对应的SGS或ITS出具的ICP-AES数据、
不可测定物质的成分表，有效期一年。

技术指标:
1、塑件表面应光洁、无毛刺、明显收缩、缺陷、裂纹等现象;
2、温度范围: -25°C~85°C;
3、额定电压: 250V, AC, DC(等效);
4、接触电阻: ≤0.03Ω;
5、绝缘电阻: ≥1000MΩ;
6、耐压: 1000V, AC/minute.

Part No	PIN	A	B	C
WF-ZH1.5-2PWZ	2	1.5	3.6	4.5
WF-ZH1.5-3PWZ	3	3	5.1	6
WF-ZH1.5-4PWZ	4	4.5	6.6	7.5
WF-ZH1.5-5PWZ	5	6	8.1	9
WF-ZH1.5-6PWZ	6	7.5	9.6	10.5
WF-ZH1.5-7PWZ	7	9	11.1	12
WF-ZH1.5-8PWZ	8	10.5	12.6	13.5
WF-ZH1.5-9PWZ	9	12	14.1	15
WF-ZH1.5-10PWZ	10	13.5	15.6	16.5
WF-ZH1.5-11PWZ	11	15	17.1	18
WF-ZH1.5-12PWZ	12	16.5	18.6	19.5
WF-ZH1.5-13PWZ	13	18	20.1	21
WF-ZH1.5-14PWZ	14	19.5	21.6	22.5
WF-ZH1.5-15PWZ	15	21	23.1	24
WF-ZH1.5-16PWZ	16	22.5	24.6	25.5

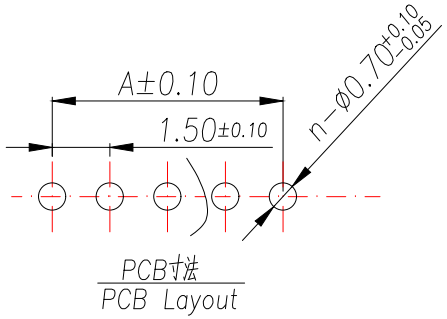

序号	名 称	材 料	数 量	附 注
2	Contact	Brass	n*1	电镀(镍): 整个表面镀底镍30u"MIN,再镀镍80u".MIN.
1	Wafer	PA66(UL94V-0)	1	白色

GENERAL TOLERANCE

DIM.	TOL.
X	
X.X	±0.30
X.XX	±0.25
X.XXX	±0.15
GENERAL ANGLE:	±3°

DONGGUAN BAOXUN PRECISION TECHNOLOGY CO., LTD

BXCONN®

TITLE: WAFER 1.5mm H4.9mm 90°DIP

DWG. NO.: WF-ZH1.5-XPWZ

DRAWN: MAX

PART NO.: WF-ZH1.5-XPWZ

CHECKED: ELLA

UNIT:	SCALE:	SHEET:	DWG. SIZE:	LAYER:	APPROVED:
mm	none	1of 1	A4	bxconn	WILL