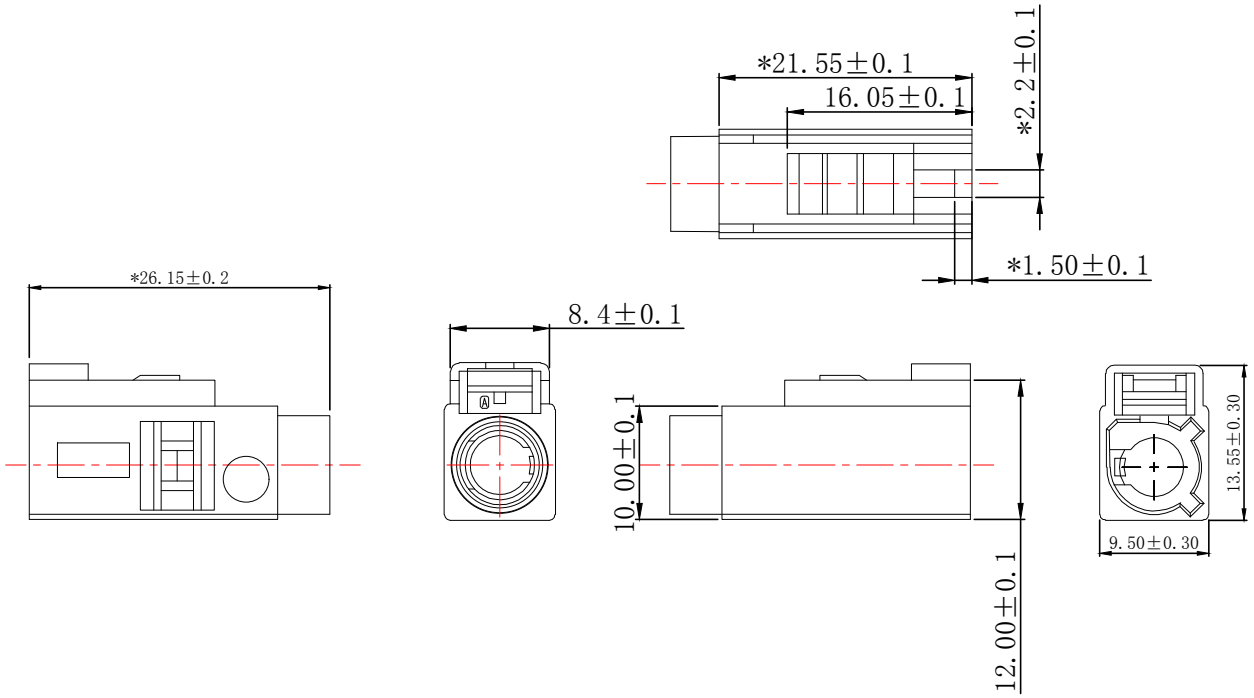

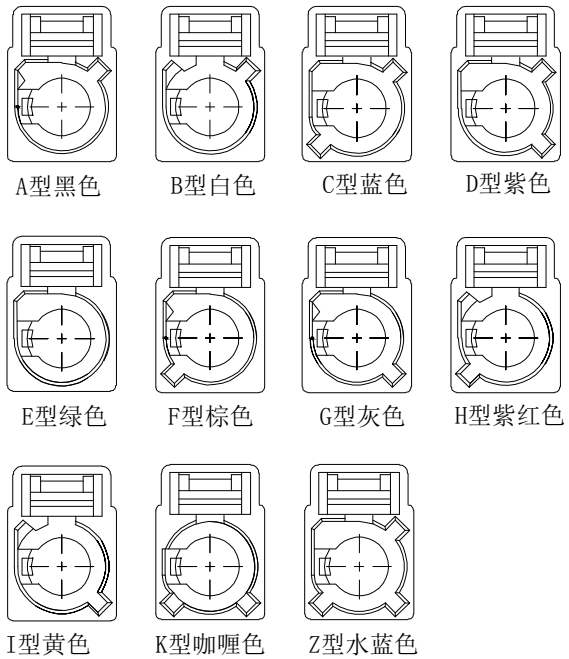

要求:

1. 图中所标注尺寸为ICQ必测;
2. 各零部件组装要牢固可靠;
3. 成品型号参数要达到指定数值;
4. 产品需定数按要求包装好，运输过程中不能有明显挤压变形等现象;
5. 未经我司确认，材质及工艺要求等不能随意更改。

ZKT 深圳市中科无线技术有限公司

公差	×. ±0.30 ×.×× ±0.20 ×.××× ±0.10 ANGULAR ±0.5°					编号		料号	
						品名	FAKRA塑胶件 长款(用于FAKRA母头)		
		变更记录	日期	变更者		型号	ZKC510142		
图法		比例		纸张	A4	绘图		日期	2025.12.29
		单位	MM	版本	A	审核		确认	