标注前有“*”为重点检验尺寸

图面产品均符合ROHS标准

SMA 直母头 母针 PCB 牙长8.0 偏四脚 间距1.1mm

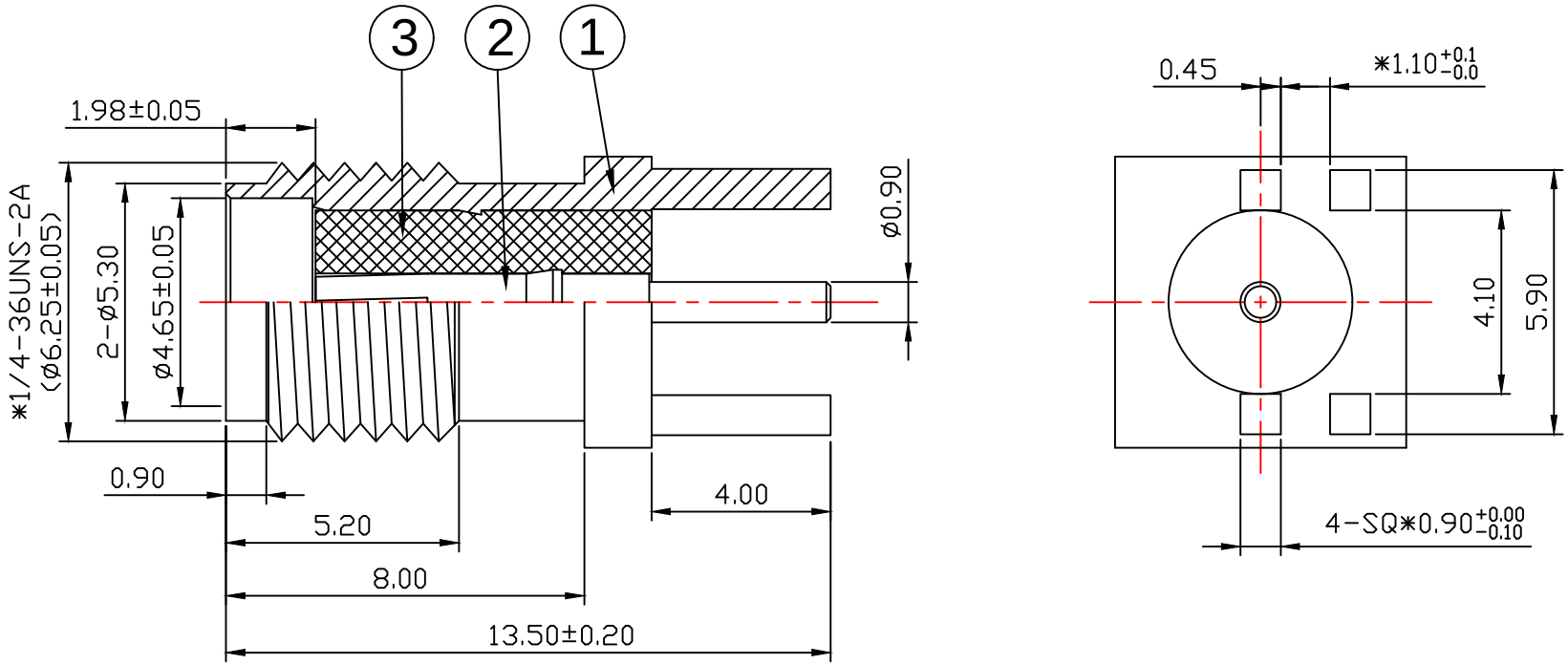

技术要求:

1) 标准阻抗: 50 OHM;
2) 频率范围: 0-6 GHz;
3) 电压驻波比: 1.5 MAX;
4) 工作电压：335-500 VOLTS;
5) 电介质耐电压：500-1500 VRMS;
6) 其它外观要求依我司品管标准管控;

序号	名 称	零件料号	材 质	数量	表面处理	产品规格
3	绝缘体	C107184 / JYT020-00	铁氟龙	1	素 材	ø4.09 X 7.50
2	中心针	C1303359 / PIN034-AU	黄铜C3604	1	镀金 1u"	ø1.50 X 11.50
1	本 体	C516118 / BT342-11	黄铜C3604	1	镀金 1u"	SQ6.5 X 13.50

B O M 表

ZKT® 深圳市中科无线技术有限公司

公差	×. ±0.30 ×.×× ±0.20 ×.××× ±0.10 ANGULAR 5°				代码		料号		
					品名	YG265-A1F1-PCB SMA直母头母针			
		变更记录	日期	变更者	型号	ZKC516007			
		比例 1:1	纸张	A4	绘图	GUO	日期	2026.01.03	
图法		单位 mm	版本	A	审核		确认		