RoHS Compliant

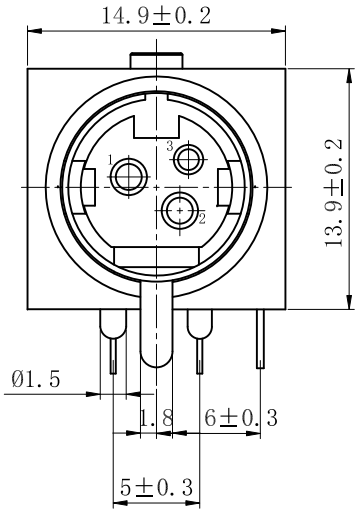

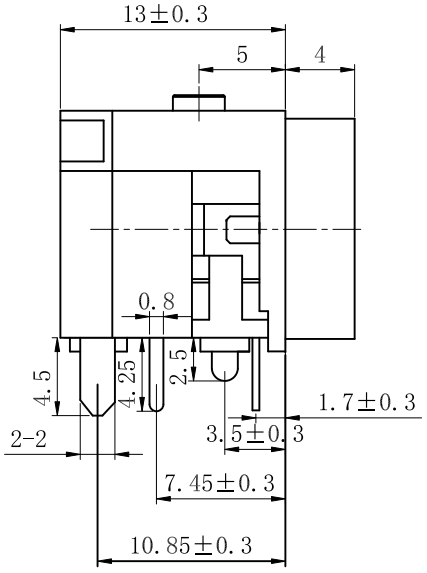

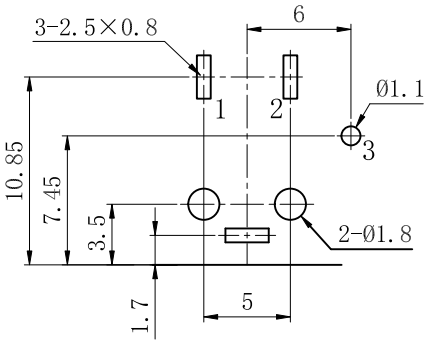

PCB板安装孔图

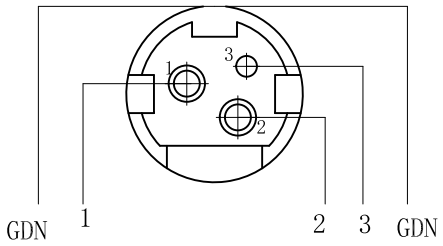

电 路 图

主要技术特性要求：

1. 使用温度范围：
   环境温度：-25～+70℃
   相对湿度：95%(40℃)
2. 额定负荷：1&2：20V DC 6.5A MAX； 3：20V DC 1A
3. 接触电阻：≤30mΩ
4. 绝缘电阻：≥100MΩ
5. 耐　　压：250V AC（50Hz）1min
6. 插 拔 力：10～60N
7. 寿　　命：≥5000次

序号	名　称	数量	材　料	处　理	单件 质　量	总计	备　注
6	包 圆	1	黄铜0.35mm	D.Cu/Sn			
5	右长针	1	黄铜0.28mm	D.Cu/Sn			
4	左短针	1	黄铜0.28mm	D.Cu/Sn			
3	弯 针	1	黄铜0.35mm	D.Cu/Sn			
2	后　盖	1	PBT				
1	基　座	1	PBT				

深圳市敏连达科技有限公司 Shenzhen Minlianda Technology Co.,Ltd.			品名(ITEM NO)	MPC 插头	
			料号(PART NO)	MLD-MPC-3-01	
单位(UNIT): MM	未注公差 TOLERANCE UNSPECIFIED	版次(REV): A/0	页次(PAGE):1/1	设计 (DESIGN)	柯南
比例(SCALE) 1:1	X.X ± 0.38 X.XX ± 0.20 X.XXX ± 0.10 X° ± 5' X.X' ± 2'	模号(MODEL NO)		审核 (CHECKED)	邱敏
		图号(DWG NO)	MLD-2509031032	核准(APPROVED)	陈镇