

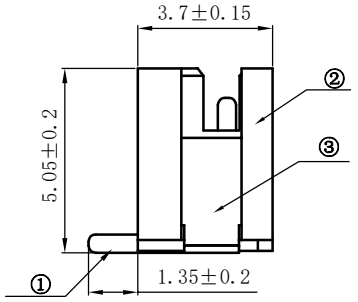

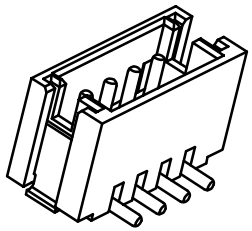

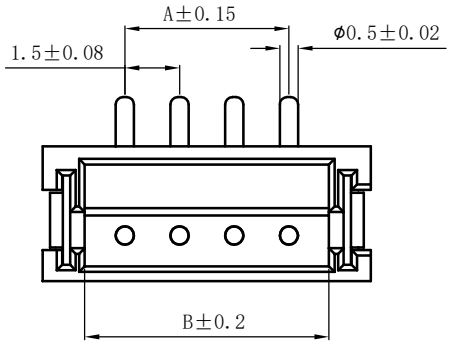

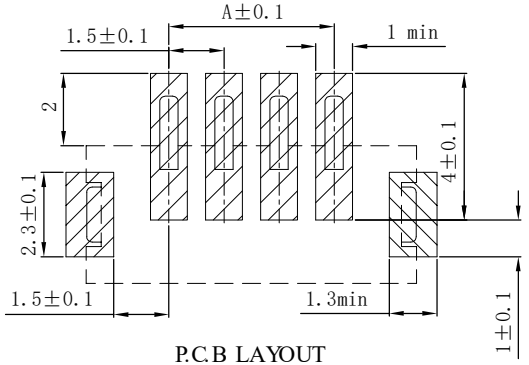

P.C.B LAYOUT

ZH1.5mm贴片	A-(mm)	B-(mm)	C-(mm)
ZH1.5mm-2P-LT	1.50	3.60	6.00
ZH1.5mm-3P-LT	3.00	5.10	7.50
ZH1.5mm-4P-LT	4.50	6.60	9.00
ZH1.5mm-5P-LT	6.00	8.10	10.50
ZH1.5mm-6P-LT	7.50	9.60	12.00
ZH1.5mm-7P-LT	9.00	11.10	13.50
ZH1.5mm-8P-LT	10.50	12.60	15.00
ZH1.5mm-9P-LT	12.00	14.10	16.50
ZH1.5mm-10P-LT	13.50	15.60	18.00
ZH1.5mm-11P-LT	15.00	17.10	19.50
ZH1.5mm-12P-LT	16.50	18.60	21.00
ZH1.5mm-13P-LT	18.00	20.10	22.50
ZH1.5mm-14P-LT	19.50	21.60	24.00
ZH1.5mm-15P-LT	21.00	23.10	25.50
ZH1.5mm-16P-LT	22.50	24.60	27.00

技术要求

1：外观要求

1-1.插针表面光洁、无损伤、锈蚀等缺陷。

1-2.基座表面无脏污、飞边、排气不良等缺陷。

2:电气性能：

2-1.额度电流：1.0A

2-2.额定电压：50V

2-3.耐 电 压：500V

2-4.接触电阻：≤20mΩ

2-5.绝缘电阻：≥500mΩ

3：工作温度：-25℃～+85℃

＞20	±0.25
＞10≤20	±0.2
＞3≤10	±0.15
3≤	±0.1
尺寸范围	公差

序号	材料名称	数量	材质	镀涂	REMARK
①	圆针	n	黄铜	高温亮锡	GP PASS
②	塑件	1	LCP	／	GP PASS
③	焊片	2	黄铜	高温亮锡	GP PASS

设 计	
审 核	
批 准	
单位：mm	

产品名称	ZH1.5mm-4P-立贴

连兴旺电子(深圳)有限公司

LXWCONN ELECTRONICS(SHENZHEN)CO.,LTD