ROHS Compliant

MAPX	MODIFICATION	DATE	DRAW	APPROVE

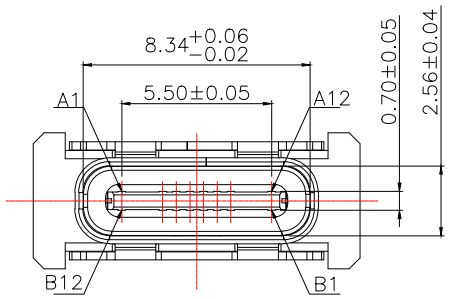

A1	A2	A3	A4	A5	A6	A7	A8	A9	A10	A11	A12
GND			VBUS	CC1	D+	D−	SBU1	VBUS			GND
GND			VBUS	SBU2	D−	D+	CC1	VBUS			GND
B12	B11	B10	B9	B8	B7	B6	B5	B4	B3	B2	B1

特性:

一、电气性能:EICTRICAL

1.额定电流:5.0A

2.接触阻抗:40 MILLIOHMS MAX

3.耐电压:100V AC / 1 mA MAX

4.绝缘阻抗:150V DC/100 MEGA OHMS MIN

二、机械性能:

1.插入力:5~20N

2.拔出力:8~20N

3.使用寿命:10000次、拔出力 5N MIN

三、材料:MATERIAL

四、电镀:FINISH

1.端子:接触点镀金1U"MIN

PIN脚焊接区域镀锡80U"MIN

2.外壳:镀镍80U"MIN(盐雾48H)

五、电镀品需做粘锡测试:粘锡面积达到95%以上.

六、SMT回流焊(峰值260°C±5°C)不能起泡、熔胶、变色不良(变形在公差范围以内)

七、工作温度:−55°C~+85°C

八、盐雾测试:通过24H在浓度为5±1%盐水的盐雾测试无生锈现象

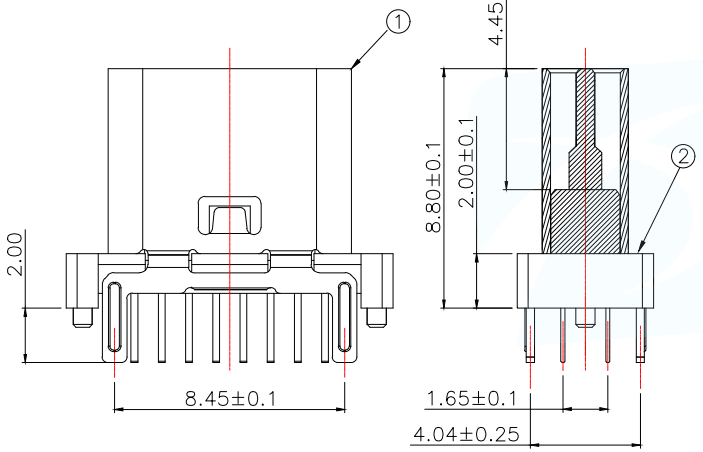

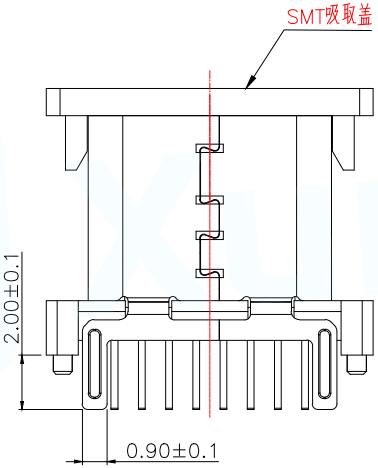

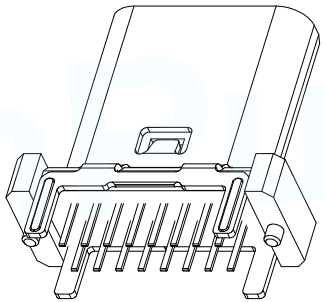

BOM			
序号	名称	用量	品名规格
1	外壳	1	Typec立插8.8 外壳 SUS304 T=0.30mm
2	Molding	1	Typec SMT H=8.8 16PIN Molding C7025 T=0.15 卡勾 SUS301 T=0.15mm;LCP+30% G.F黑色 半成品

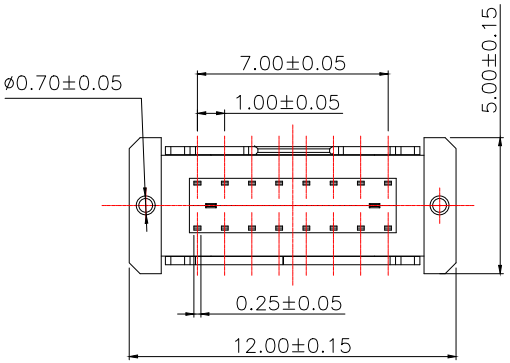

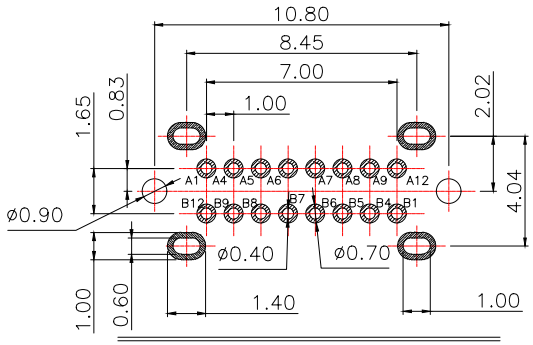

RECOMMENDED PCB LAYOUT(TOP VIEW)

MANUFACTURE DWG	东莞市讯普电子科技有限公司 DongGuan XunPu Electronics Co,Ltd		
UNLESS OTHERWISE SPECIFED TOLERANCES		TITLE: Type−C 16PIN 立插 DIP型 H=8.8 针长2.0	
		PAR	TYPEC−300D−BCP16L20
DECIMALS:	ANGLES:	DWN	
X.:±0.35	X.°:±4°	CHKD	
.X:±0.25	.X°:±3°	APVD	
.XX:±0.15		SCALE1:1	UNIT:MM
CUSTOMER COPY		SIZE:A4	SHEET:1F1 REV:A

ROHS Compliant

MAPX	MODIFICATION	DATE	DRAW	APPROVE

出料方向
PULL OUT DIRECTEON

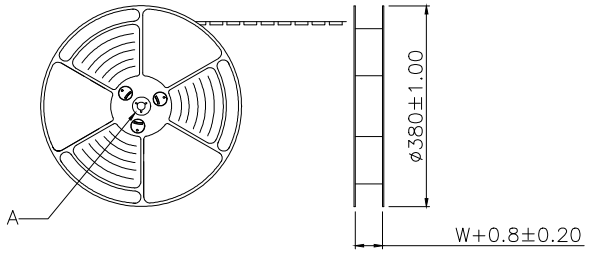

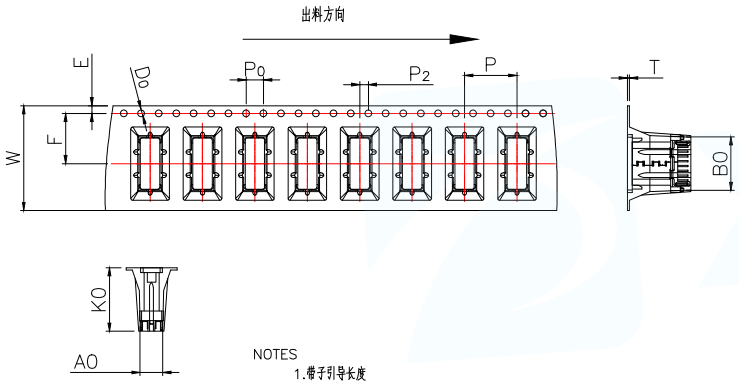

W	24.00±0.3
A0	5.24±0.1
B0	12.30±0.1
K0	13.35±0.1
P	12.00±0.1
F	11.50±0.1
E	1.75±0.1
D0	1.50±0.1
P0	4.00±0.1
P2	2.00±0.1
T	0.50±0.05

NOTES
1.带子引导长度
LEAD TAPE LENGTH
出料方向
PULL OUT DIRECTEON

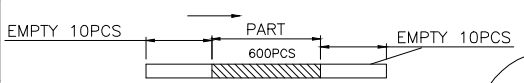

2.上带 剥力方向:0.1~1.3N(10.2gf~130gf)
PEELING OFF FORCE OF TOP TAPE:0.1~1.3N(10.2gf~130gf)
出货/运输过程中一定注意:
THIS REQUIREMENT SHOULD BE APPLIED AT SHIPMENT,
卷带在运输过程中不能散开
PEELING OFF SHOULD NOT BE ALLOWED DURING TRANSPORTATION

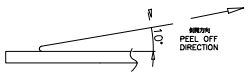

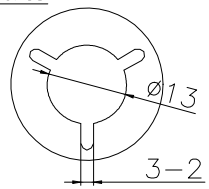

DETAIL:A
10:1

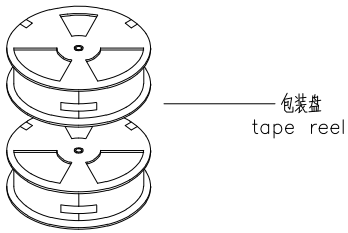

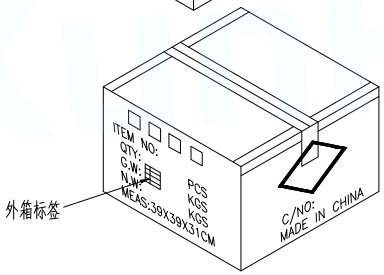

外箱标签

at small positioning hole of the carrier tape side).
标签粘贴处 (朝卷装包材的小定位孔一侧)
Location of label sticking (label)

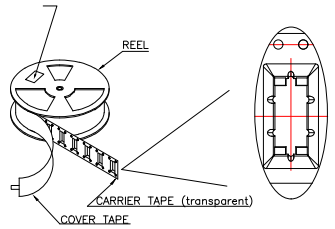

NOTE:
1.每卷包装数量及每箱装箱数量如左下表格.
Packing q'ty of each reel & carton as below table shown.
2.将装满产品的卷盘放入纸箱并以胶带封口
Put reels in the carton and use adhesive tape to seal up.

卷带	规格:ø380mm	包装数量:600PCS
纸箱	规格:390mmX390mmX310mm	包装数量:10盘(6000PCS)

MANUFACTURE DWG		东莞市讯普电子科技有限公司 DongGuan XunPu Electronics Co,Ltd			
UNLESS OTHERWISE SPECIFED TOLERANCES			TITLE: Type-C 16PIN 立插 DIP型 H=8.8 针长2.0 包装图		
			PAR	TYPEC-300D-BCP16L20	
DECIMALS:	ANGLES:		DWN		
X.:±0.35	X.°:±4°		CHKD		
.X:±0.25	.X°:±3°		APVD		
.XX:±0.15		CUSTOMER COPY	SCALE1:1	UNIT:MM	
			SIZE:A4	SHEET:1F1	REV:A