上海永铭电子股份有限公司

规 格 书

Aluminum Electrolytic Capacitors

Specification For Approval

客户：	日期：2025.11.10
Customer :	Date:

品名	Category	:	Aluminum Electrolytic Capacitors
型号	Description	:	LKJ (T)
版本	Version	:	04
物料号	Customer P/N	:	

客户 Customer		
批准 Approval	研发部 R&D	品保部 QC

供应商 Supplier		
批准 Approval	审核 Checked	拟制 Formulate
孙康东	邹小丽	刘则曼

承认书请寄回一份

Please Return One Copy with Your Approval

上海永铭电子股份有限公司

Shanghai Yongming Electronic Co.,Ltd

Tel(021)33617848 Fax(021)33617128

Http://www.sh-ymin.com

版本 Version	日期 Date	标志 Mark	页码 Page	内容 Content	目的 Aim	设计 Design	审核 Checked

客户名 Customer		系列 SERIES	LKJ (T)

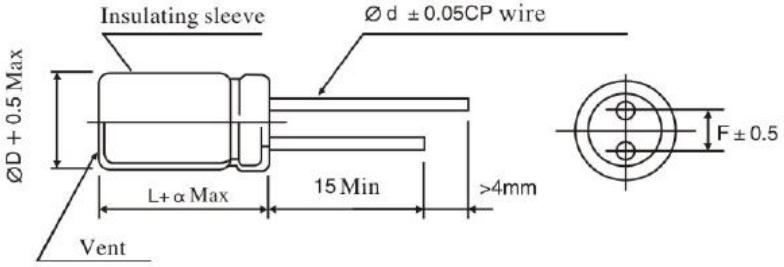

Remark: capacitors with diameter more than 6.3 have safety vent

FIG-1

D(+0.5mm)	5.0	6.3	8.0	10.0	12.5	13.0	14.5
F(±0.5mm)	2.0	2.5	3.5	5.0	5.0	5.0	7.5
d(±0.05mm)	0.5	0.5	0.6	0.6	0.7	0.7	0.8
α (mm)	L≦16, α =1.5						
	L＞16, α =2.0						

TABLE-1

No	客户物料编码 Customer Part No	永铭物料编码 Ymin Part No	额定电压 Rated Voltage (V.DC)	容量 Capacitance (μF)	浪涌电压 Surge Voltage (V.DC)	使用温度范围 Operating Temp.Range (℃)	容量范 Tolerance On Rated Capacitance (%) 25±2℃ 120Hz	损耗 Tan δ (Max) (%) 25±2℃ 120Hz	阻抗 Impedance (Ω) Max at 25±2℃ 100KHz	最大纹波电流 (105℃100KHz) Max Ripple Current(mA) at 105℃100KHz	漏电流 Leakage Current (μA) (2min 充电时间)	寿命 Endurance At 105℃ (HOURS)	尺寸 Dimensions(mm)				
													ΦD	L	α	d	F
1		LKJ(T)S2002H220MF	500	22	550	-40~+105	-20~+20%	20	1.80	500	540	10000	13	20	2.0	0.7	5.0
2																	
3																	
4																	
5																	

1 概述 SCOPE

本承认书规定了径向引线引出铝电解电容器的技术规范。

This specification covers miniature single-ended aluminum electrolytic capacitors.

2 参考标准 APPLICABLE SPECIFICATION

本承认书参考 Q/GDW 11179.1-2014 制定。

This approval sheet consulted the institute of Q/GDW 11179.1-2014。

3 工作温度范围 OPERATING TEMPERATURE RANGE

工作温度范围是电容器在施加额定工作电压和额定纹波电流的条件下，可以长期可靠工作的环境温度范围。

-55~+105 ℃（6.3~100V.DC）

Operating temperature range is the range of ambient temperature at which the capacitors can be operated continuously at rated voltage.

-55~+105 ℃（6.3~100V.DC）

4 测试环境 CHARACTERISTICS

如果没有其他规定，标准的测试、检验环境条件如下所示：

环境温度：15~25℃

相对湿度：30~70%

大气压力：86kpa~106kpa

Unless otherwise specified, the standard range of atmospheric conditions for making measurements and tests are as follows.

Ambient temperature ： 15 to 25℃

Relative humidity ： 30 to70%

Air pressure ： 86kpa to 106kpa

5. 产品特性 PRODUCT CHARACTERISTICS

5.1 电气特性 ELECTRICAL CHARACTERISTICS

序号 NO	项目 Item	测试方法 Test method	性能 Performance
5.1.1	额定工作电压 Rated voltage		6.3~100 V.DC

5.1.2	电容量 Capacitance	测试频率：120Hz±20% 测试电路：串联等效电路 测试电压：0.5Vrms Measuring frequency: 120Hz±20% Measuring circuit: Series equivalent circuit Measuring voltage: 0.5Vrms	标称容量 0.47~15000uF -20%~+20% Range of Capacitance: 容量偏差：-20%~+20% Capacitance tolerance: -20%~+20%
5.1.3	损失角正切值 Dissipation Factor	测试条件与 5.1.2 电容量测试相同 Testing condition are the same as 5.1.2 for capacitance	见表 1 see table 1
5.1.4	漏电流 Leakage current	在电容器两端施加额定工作电压，并串联 1000±100Ω电阻，在施加电压 2 分钟后，测量漏电流。 测试电路如下图： The rated voltage shall be applied across the capacitors and its protective resistor which shall be 1000 ± 100 Ω . The leakage current shall then be measured after an electrification period of 2 min.. Measurement circuit 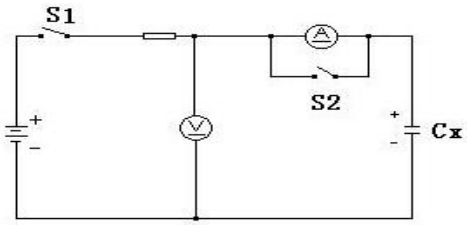 Rs: 保护电阻（1000±100Ω） Protective resistor(1000±100Ω) Ⓥ: 直流电压表 Ⓥ: DC voltmeterr Ⓐ : 直流电流表 Ⓐ : DC ammete S_1: 开关 S_1:Switch S_2: 电流表保护开关 S_2:Protective switch for an ammeter	施加额定工作电压 2 分钟后 The leakage current shall then be measured after an electrification per of 2 min. C*V≦1000 时 Lc≤0.01CV 或 3 μA（取大者） C*V>1000 时 Lc≤0.006CV+4 LC：漏电流(μA) C：容量(μF) V：额定工作电压(V) L_C:Leakage current(μA) C:Capacitance(μF) V:Rated voltage(V)

5.1.5	温度冲击 Temperature shock	a.低温：-40℃持续 30min. b. 高温：85℃持续 30min. c. 温度转换时间：2min~3min. d. 循环周期数：5 a. Low temperature: -40℃ continuous 30min. b. High temperature：85℃ continuous 30min. c.Temperature conversion time：2min~3min. d.cycles：5	容量变化：在初始值的±10%以内 损耗角正切值：≦规定值的 150% 漏电流:≦规定值的 120% Variation of capacitance: With±10% of the initial value Dissipation factor: ≦150% of the specified value Leakage current: ≦120% of the specified value
5.1.6	耐浪涌电压 Surge Test	充电 30±5 秒，放电 5.5±0.5 分钟作为一个周期，共进行 1000 次。 测试温度：15℃-35℃ 然后在标准大气条件下放置达到热稳定，测试各参数 1000 times of charging for 30±5 sec., with a period of 5.5±0.5 min.. Test temperature: 15℃-35℃ And the capacitors shall be stored under standard atmospheric conditions to obtain thermal stability, after which measurements shall be made. 测试回路 Test circuit 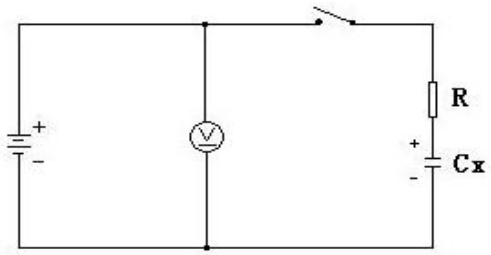 	容量变化：在初始值的±10%以内 损耗角正切值：≦规定值的 150% 漏电流:≦规定值的 120% Variation of capacitance: With±10% of the initial value Dissipation factor: ≦150% of the specified value Leakage current: ≦120% of the specified value
		instantaneous over voltage which may be applied to terminals of capacitors, therefore, not applicable to such over voltages as often applied. 浪涌电压设定：额定电压的 1.25 倍. Surge voltage setting: 1.25 times the rated voltage.	

5.2 机械特性 MECHANICAL PERFORMANCE

序号 NO	项目 Item	测试方法 Test method	特性 Performance
5.2.1	端子强度 TERMINAL STRENGTH	端子抗拉强度： 沿电容器端子引线方向施加*1N 的拉力，10±1 秒。 引线直径Φ 0.5 0.6 0.8 拉力 N 5 10 端子抗弯强度： 在电容器引线施加固定重力*1N，然后，将电容体弯折 90° 后回到原位，再向相反方向弯折 90° 后回到原位。 上述过程在 5 秒内完成。 引线直径Φ 0.5 0.6 0.8 拉力 N 2.5 5 Tensile strength of termination: A static load of 1N shall be applied to the terminal in the down-lead direction Bending strength of termination: A static load of 1N applied to the lead wire, then bent the body through 90°, return to the original position. Next bent it in opposite direction through 90°with the same speed, again return to the original position. Carry out this operation in about 5 sec.	测量电容器应无接触不良、开路或短路，无可见机械损伤 When the capacitors is measured, there shall be no intermittent contacts, or open or short-circuiting. There shall be no such mechanical damage.
5.2.2	振动试验 Resistance to Vibration	在 3 个互相垂直的方向分别施加 2 小时振动，共 6 小时 Direction and duration of vibration: 3 orthogonal directions mutually each for 2h, Total 6h	测量电容器应无接触不良开路或短路，无可见机械损伤。 容量变化：在初始值的±5%以内 When the capacitors is measured there shall be no intermittent contacts, or open or short circuiting There shall be no such mechanical damage. Variation of capacitance: With±5% of the initial value
5.2.3	可焊性 Solderability	焊锡温度：250±3℃ 浸入时间：5±0.5 秒 Temperature or solder: 250±3℃ Dipping time: 5±0.5sec.	浸入焊锡的引线表面积约 90%以上应附着新锡 At least 90% of circumferential surface of the dipping portion of termination shall be covered with new solder.

5.3 耐久性测试 ENDURANCE PERFORMANCE

序号 NO	项目 Item	测试方法 Test method	特性 Performance
5.3.1	耐焊接热 Resistance to soldering heat	焊槽法： 焊锡温度：260±5℃ 浸入时间：5±1 秒 电路板 ：1.6mm Solder bath method Solder temperature : 260±5℃ Immersion time : 10±1sec. Printed wiring board: 1.6mm	容量变化：在初始值±5%范围内 外观：无异状 Variation of capacitance: Within ±5% of the initial value before test. Appearance: No remarkable abnormality.
5.3.2	恒温恒湿试验 Constant temperature and humidity	试验温度：85℃ 试验时间：96h 相对湿度：85% 试验后，电容器在常温下静置 4 小时后测试参数. Test temperature : 85℃ Test time : 96h Relative humidity: 85% After test, the capacitor let stand at room temperature for 4 hours after the test parameters.	容量变化：在初始值的±10%以内 损耗角正切值：≦规定值的 150% 漏电流:≦规定值的 120% Variation of capacitance: With±10% of the initial value Dissipation factor: ≦ 150% of the specified value Leakage current: ≦ 120% of the specified value
5.3.3	高温负荷试验 Load life test	试验温度：105±2℃，**施加含额定纹波电流的额定电压(所加电压峰值不超过)**，Apply rated voltage with rated ripple current.(the peak voltage shall not exceed the rated voltage) Test temperature:105±2℃ 负载寿命及纹波电流：见表 1 Load life and ripple current： see table 1	容量变化：在初始值的±20%以内 损耗角正切值：≦规定值的 200% 等效串联电阻：≦规定值的 300% 漏电流:≦规定值 Variation of capacitance: With±20% of the initial value Dissipation factor: ≦ 200% of the specified value ESR: ≦ 300% of the specified value Leakage current: ≦specified valu.

5.3.4	高温贮存试验 Shelf life test	在 105±2℃环境下无负荷贮存 96 h，取出后恢复 4h 进行参数测试. The capacitors are then stored with no voltage applied at a temperature of 105±2℃for 96 h， Take out the back after 4 h parameter test	容量变化：在初始值的±10%以内 损耗角正切值：≦规定值的 150% 漏电流:≦规定值的 120% Variation of capacitance: With±10% of the initial value Dissipation factor: ≦ 150% of the specified value Leakage current: ≦120% of the specified value
5.3.5	低温储存：Low temperature storage	环境温度-55℃±2℃ ambient temperature -55℃±2℃ 持续时间：96 小时 Time：96 Hours 恢复时间：至少 16 小时 Recovery time： at least 16 hours	容量变化：在初始值的±10%以内 损耗角正切值：≦规定值的 150% 漏电流:≦规定值的 120% Variation of capacitance: With±10% of the initial value Dissipation factor: ≦ 150% of the specified value Leakage current: ≦120% of the specified value
5.3.6	容量比 Capacitance specific value	1. 电容器于-40℃环境下，恒温 1h 后，测试容量值 2. 电容器于＋20℃环境下，恒温 1h 后，测试容量值. 1.Capacitor in -40 ℃environment, constant temperature after 1 h, testing capacity value 2.Capacitor in +20℃environment, constant temperature after 1 h, testing capacity value	-40℃容量值与20℃容量值变化率≤±20% -40℃Capacitance and 20℃ Capacitance Variation ratio ≤±20%

5. 4 电解电容器-40℃测得阻抗与 20℃测得阻抗的比值，不应超过表 2 的规定值。

表 2 Table 2

额定电压 V	阻抗比	额定电压 V	阻抗比
$U_R \leqslant 6.3$	≤7	$16 < U_R \leqslant 160$	≤4
$6.3 < U_R \leqslant 16$	≤5	$160 < U_R$	≤7

6. 标记 MARKING

6.1 在电容器体上注明有如下内容：

（1） 生产厂商商标 ymin

（2） 工作电压

（3） 型号规格

（4） 负极标志 

（5） 额定温度

（6） 生产周期 A17(17表示年份，A表示月份； A～M 表示：1月～12月，I 除外)

The following items shall be marked indelibly on the capacitors.

(1) Manufacture’s name or trade mark. ymin

(2) Rated voltage

(3) Type and specification

(4) Polarity of the terminals 

(5) Rated temperature

(6) Manufacture time A17(17 that year, A said that the month , A～M said：January ~ December ,except I)

6.2 标记颜色

套管颜色： 咖啡色

Marking color

Sleeve color ： Coffee color

7. 纹波电流补偿系数 Ripple Current Correction Factor

频率 Hz	频率系数		
	1＜C≤330 μF	330＜C≤1500 μF	1500＜C≤6800 μF
50~60	0.35	0.45	0.53
100~120	0.50	0.65	0.75
1k	0.75	0.85	0.90
10k	0.85	0.90	0.95
100k	1.00	1.00	1.00

8. 包装 PACKING

8.1 包装标签 PACKING LABEL

内标签样本 inner label sample

Certification 合格证 RoHS

Product Name 产品名称	LKM_35V_1000μF_12.5*16_-20%-+20%_引线型		
LOT NO 生产批号	20250903019	QTY 数量	1000.00
Production NO 产品编号	C614418	Production Date 生产日期	2025/09/08
Customer Item Code 客户料号	无		
客户规格	无		
QR Code 条码编号	BC202509080396-1		

外箱标签样本 outer label sample

	上海永铭电子股份有限公司 SHANGHAI YONGMING ELECTRONIC CO.,LTD		RoHS
Product Name 产品名称	LKM_35V_1000μF_12.5*16_-20%-+20%_引线型		
Production NO 产品编号	C614418	QTY 数量	6000.00
LOT NO 生产批号	20250903028	Production Date 生产日期	2025/09/06
Customer Item Code 客户料号	无		
客户规格	无		
QR Code 条码编号	BC202509060382-1		

包装标签内容 Packing Label Marked (the following items shall be marked on the label)

(Inside box or bag、outer box)

1)产品名称 Product name

2)生产批号 Lot No

3)数量 quantity

4)生产日期 Production date

5)产品编号 Part No

6)客户物料描述 Customer item code

8.2 批号 Lot number:

1	2	3	4	5	6	7	8	9	10	11	12	13
商标		年		月		材料标识	生产序号				分箱号	
YM		year		moth		material code	production number				serial number	

8.3 散包装按下图包装方式 Bulk Packing

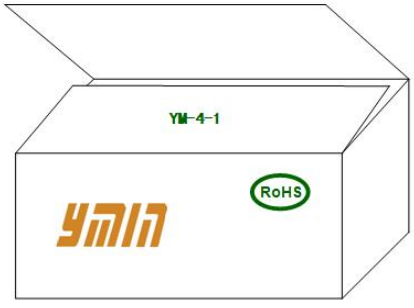

内包装盒 Box



外包装箱 Carton

9．切脚、成型　　Lead cutting and forming

切脚、成型标准　　Standard for lead cutting

该标准是用于引线切脚，技术要求，判断和验收。

This standard is used for lead cutting, technology, requirement, judgment and acceptance inspection, and etc.

引线切脚 A 图

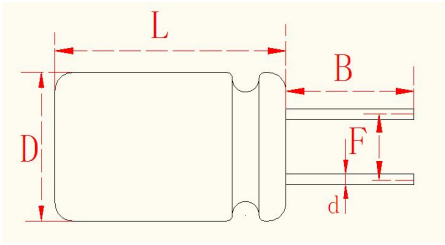

D	5	6.3	8	10	12.5	公差
B	2.5～10					±0.5
d	0.5		0.6		0.7	±0.05
F	2.0	2.5	3.5	5.0	5.0	±0.5

引线切脚成型 B 图

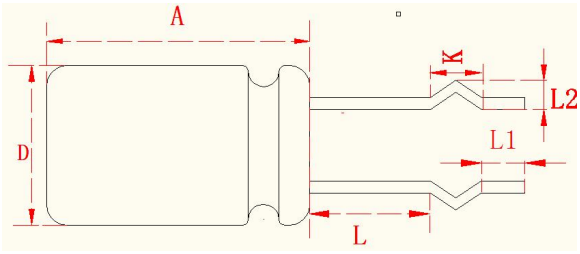

D	A	L±0.5	K±0.5	L2±0.3	L1±0.5	备注
≤Φ12.5	≤25	2.5～22	2.5	1.5	2.0～5.0	外K成型

引线切脚成型 C 图

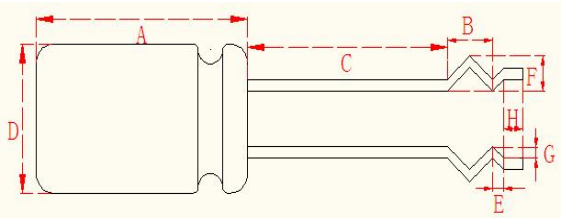

D	A	C±0.5	B±0.5	E±0.3	F±0.3	G±0.3	H±0.5	备注
≤Φ12.5	≤25	2.5～22	3.0	1.2	1.8	0.8	2.0～5.0	内外K成型

引线切脚成型 D 图

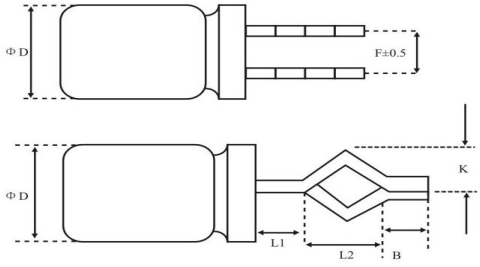

ΦD	8	误差
F	3.5	±0.5
L1	2.5～21.0	±0.5
L2	3.5	±0.5
K	1.2	±0.2
B	1.2	±0.5

引线切脚成型 E 图

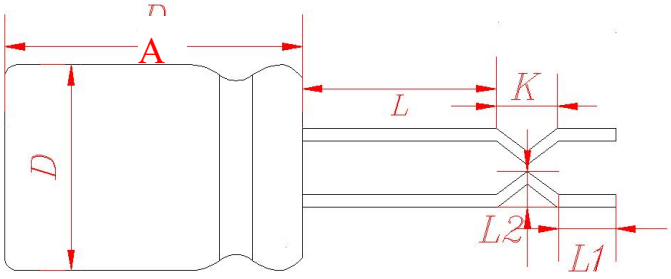

D	A	L±0.5	K±0.5	L2±0.3	L1±0.5	备注
≤Φ12.5	≤25	2.5～22	2.5	1.5	2.0～5.0	内K成型

引线切脚成型 F 图 （成型折弯 90° ）

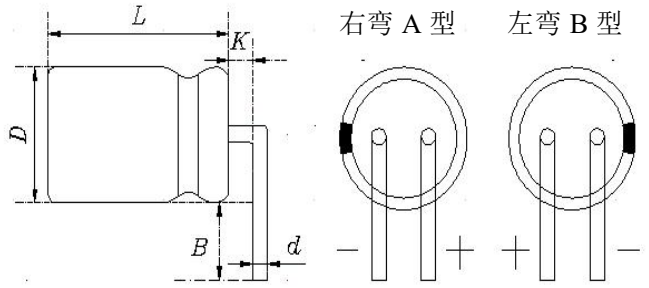

D	Φ5～Φ12.5	Φ16～Φ18	公差
K	2.0	2.5	±0.5
B	2.0～10		±0.5
类型	右弯 A 型/左弯 B 型		/

引线切脚成型 G 图

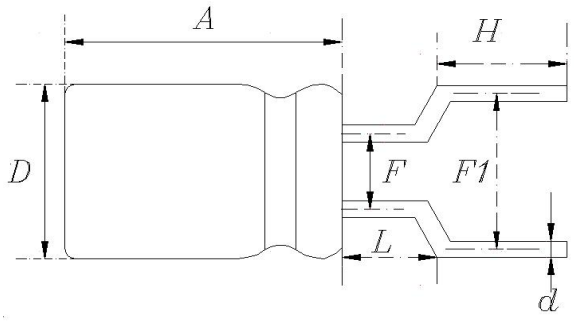

D	Φ5			Φ6.3		Φ8	公差
d	0.5			0.5		0.6	±0.05
F	2.0			2.5		3.5	±0.5
F1	2.5	3.5	5.0	3.5	5.0	5.0	±0.5
L	2.5			2.5		2.5	±0.5
H	2.0～10						±0.5

引线切脚成型 H 图（成型双折弯 90° ）

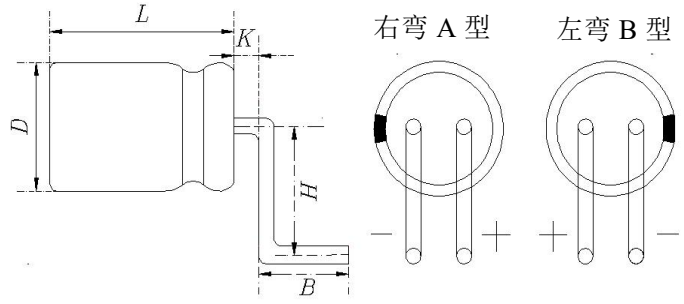

D	Φ5	Φ6.3	Φ8	Φ10	Φ12.5	公差
K	2.0	2.0	2.0	2.0	2.0	±0.5
H	7.0	7.0	7.0	7.0	7.0	±0.5
B	2.0～10					±0.5
类型	右弯 A 型/左弯 B 型					/

编带外型尺寸 A 图

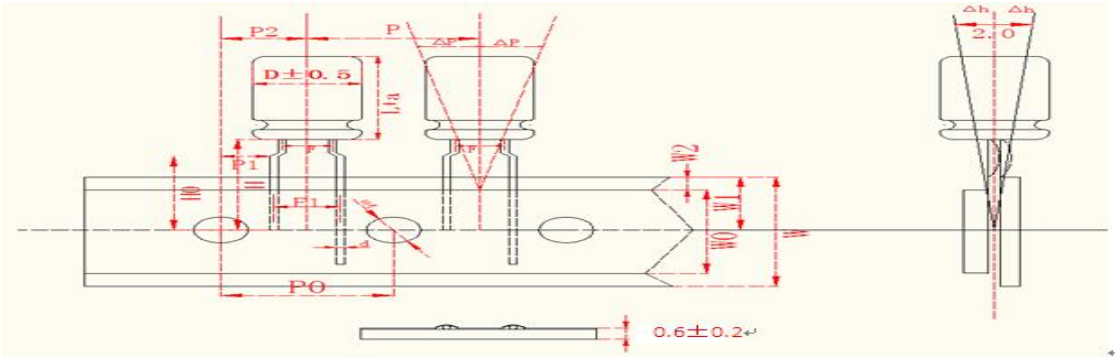

编带外型尺寸 B 图

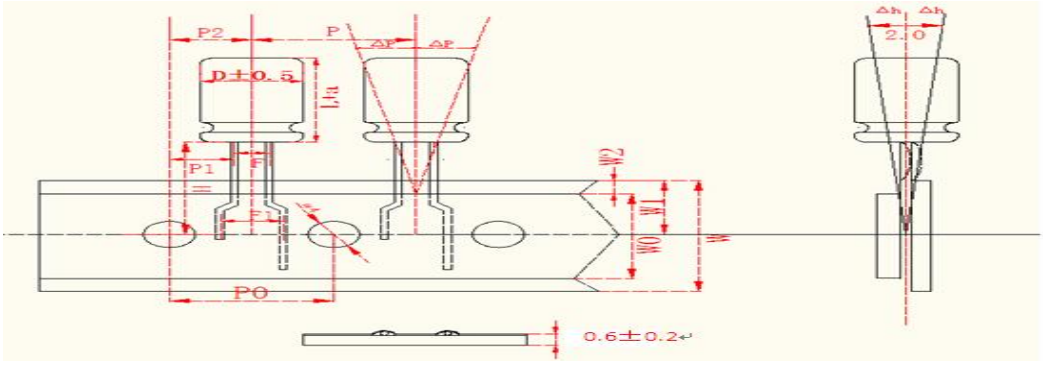

Φ5-Φ8

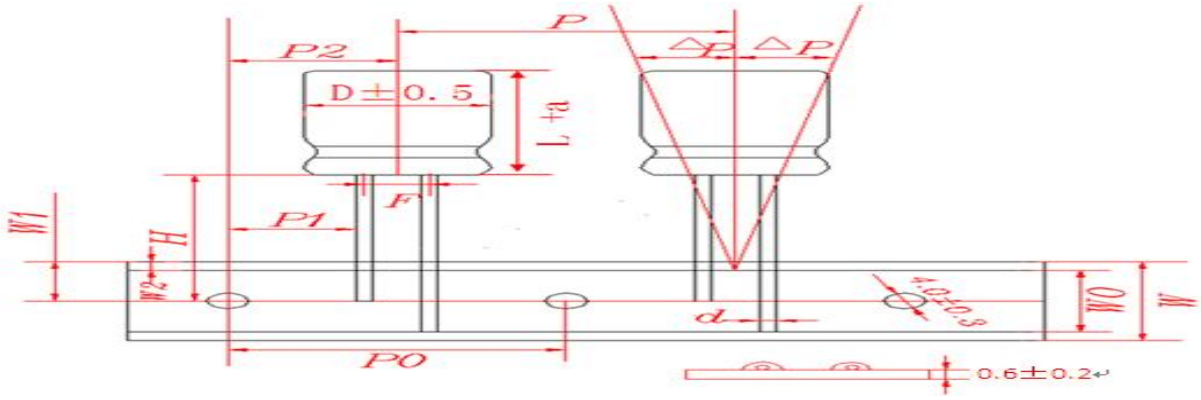

Φ10-Φ12.5

编带规格表：

项目	记号	Φ5				Φ6.3		Φ8		Φ10	Φ12.5	允许差
引线加工记号		U1	U4	U5	T1	U2	T2	U3	T3	T4	T5	
形状尺寸图		图A	图A	图A	图B	图A	图B	图A	图B	图B	图B	
引线直径	Φd	0.5						0.6				±0.05
主体间距	P	12.7									15	±1.0
穿孔间距	P0	12.7									15	±0.2
穿孔与引线间距	P1	3.85			4.35	3.85	4.35	3.85	4.35		5	±0.7
穿孔与主体间距	P2	6.35									7.5	±1.0
引线间距	F1	5.0	2.5	3.5	5.0	5.0	5.0	5.0	5.0	5.0		+0.8～-0.2
引线间距	F	2.0				2.5		3.5		5.0		±0.5
衬纸宽度	W	18.0										±0.3
胶带宽度	W0	12.5										MIN
穿孔与衬纸间距	W1	9.0										±0.5
胶带与衬纸间距	W2	0.5～2.0										/
主体下方位置	H	18.5										±0.75
引线弯曲高度	H0	16			--	16	--	16	--			±0.5
穿孔直径	ΦD0	4.0										±0.3
主体倾斜度	△h	1.0										MAX
主体倾斜度	△p	1.0										MAX
编带总厚度	t	0.6										±0.2
最小包装数量		2100				1700		1000		672	440	

11. 产品编码规则

Product Code Rules

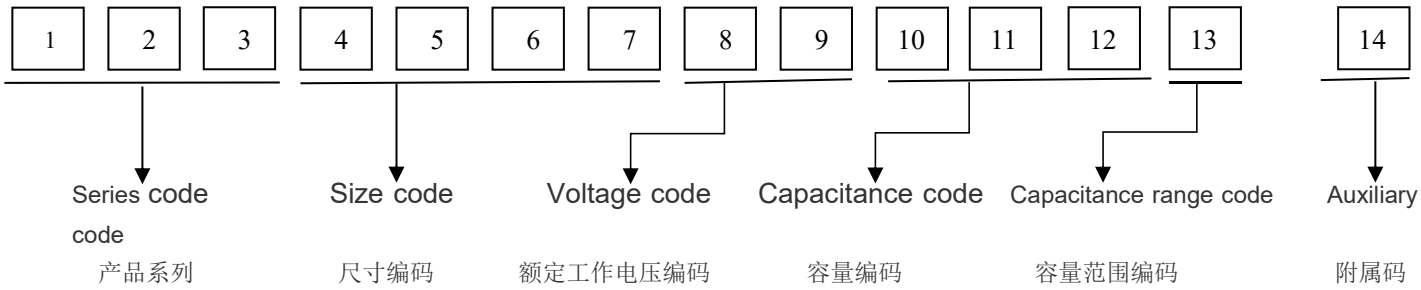

产品系列	
系列	编码
LMM	LMM
L3M	L3M
L4M	L4M
LK7	LK7
LK	OLK
LKF	LKF
LKG	LKG
LKL	LKL
LLK	LLK
GP	OGP
LKM	LKM
LKZ	LKZ
KC	OKC
KCX	KCX
PKC	PKC
LKJ	LKJ
LKX	LKX
LKE	LKE
LED	LED

额定工作电压	
电压	编码
4V	0G
6.3V	0J
7.5V	0L
10V	1A
16V	1C
20V	1D
25V	1E
30V	1P
35V	1V
40V	1G
50V	1H
63V	1J
80V	1K
100V	2A
120V	2K
160V	2C
200V	2D
250V	2E
350V	2V
400V	2G
450V	2W
480V	2L
500V	2H
550V	2I
600V	2J

静电容量			
容量	编码	容量	编码
0.1μF	0R1	33μF	330
0.22μF	R22	47μF	470
0.33μF	R33	56μF	560
0.47μF	R47	68μF	680
0.68μF	R68	82μF	820
0.82μF	R82	100μF	101
1.0μF	1R0	120μF	121
1.2μF	1R2	150μF	151
1.5μF	1R5	180μF	181
1.8μF	1R8	220μF	221
2.2μF	2R2	270μF	271
2.7μF	2R7	330μF	331
2.8μF	2R8	470μF	471
3.0μF	3R0	560μF	561
3.3μF	3R3	680μF	681
3.6μF	3R6	820μF	821
3.9μF	3R9	1000μF	102
4.0μF	4R0	1200μF	122
4.7μF	4R7	1500μF	152
5.6μF	5R6	1800μF	182
6.0μF	6R0	2200μF	222
6.2μF	6R2	2700μF	272
6.8μF	6R8	3300μF	332
8.2μF	8R2	3900μF	392
10μF	100	4700μF	472
12μF	120	5600μF	562
13μF	130	6800μF	682
15μF	150	8200μF	822
18μF	180	10000μF	103
22μF	220	22000μF	223
27μF	270	33000μF	333

容量范围	
级别	编码
±20%	M
±10%	K
0~+10%	R
0~-10%	T
-10~+20%	V
-20~+5%	L
-10~+5%	G
-10~+15%	H
0~+40%	I
±15%	J
-20~+50%	A
-5~-20%	B
-5~+20%	E
-15~+5%	C
-15~-5%	D
0~+20%	F
0~+15%	N
-5~+15%	W
-20~+0%	S
-20~+10%	P
0~+5%	Q

附属码		附属码	
附属码（国内）		附属码（IND）	
O	引线	2	引线 30F/35F
F	引线	4	切直脚 A 图
A	切直脚 A 图	5	切脚成型 B 图
B	切脚成型 B	6	切脚成型 C 图
C	切脚成型 C	7	切脚成型 D 图
D	切脚成型 D	8	切脚成型 E 图
E	切脚成型 E	9	引线 22F/27F
Q	切脚折弯 90° F 图 A 型	M	编带 A 图
P	切脚折弯 90° F 图 B 型	N	编带 B 图
X	切脚成型 G		
G	切脚双折弯 90° F 图 A 型		
H	切脚双折弯 90° F 图 B 型		
K	编带 A 图		
L	编带 B 图		
CG	车规		

外形尺寸					
产品直径	编码	产品高度	编码	产品高度	编码
3.5	F	3.55	035	15	150
4	A	3.95	039	16	160
4.5	G	4.5	045	16.5	165
5	B	5	050	17	170
5.5	H	5.4	054	18	180
6.3	C	5.8	058	19	190
8	D	6.5	065	20	200
10	E	7	070	21	210
12.5	L	7.7	077	22	220
13	S	8	080	23	230
14.5	U	8.5	085	25	250
		9	090	28	280
		9.5	095	30	300
		10	100	31.5	315
		10.5	105	32	320
		11	110	35.5	355
		11.5	115	36	360
		12	120	40	400
		12.5	125	41.5	415
		13	130	45	450
		13.5	135	50	500
		14	140		
		14.5	145		

12．其他 The others

12.1 铝电解电容器的应用上的重要信息

Important information on the application of aluminum electrolytic capacitors

12.1.1. 电解电容是有极性的 DC electrolytic capacitors are polarized

当施加反向直流电压时，电容器将变为短路，电路中使用没有极化电容会被损坏，因为可施加到正电压的阴极端子的电路中流过异常电流。 When reverse voltage is applied on DC electrolytic capacitors, the capacitors will becomes short-circuited please use no polarized capacitors in the circuit be damage due to abnormal current flows through the capacitors since the circuit where the positive voltage may be applied to the cathode terminal.

12.1.2. 使用电容器额定电压 Use capacitors within rated voltage

当电容器用比额定电压更高的电压时，漏电流增加，特性显着恶化，并在很短的时间内发生损坏的结果。请特别小心的峰值电压不应超过额定电压。When capacitors is used at higher voltage than the rated voltage, leakage current increases, characteristics drastically deteriorate and damage in a short period may occur as a result. Please take extra caution that the peak voltage should not exceed the rated voltage.

12.1.3. 充电和放电应用 Charge and discharge application.

当铝电解电容器用于快速充电和放电的应用，其寿命可缩短减少，热量上升，等等。

When aluminum electrolytic capacitors for general purpose are employed in rapid charge and discharge application, its life expectancy may be shortened by capacitance decrease, heat rise, etc.

12.1.4. 存储电容器 Store the capacitors.

在已经存储了长时间的铝电容器其漏电流上升是常见的。存储温度越高，漏电流增大，因此，请采取预防措施，如存储位置。有电压被施加到电容器上时其漏电流逐渐减小。漏电流增加，会造成问题，因此，使用前在电路中施加电压（老化）。I creased leakage current is common in aluminum capacitors which have been stored for long period of time. The Higher the storage temperature, the higher the leakage current increase,

therefore please take precautions concerning the storage location. The leakage current decreases gradually as voltage are applied to the capacitor. In cases where increased leakage current causes problems in the circuit, apply voltage (aging) before using.

12.1.5 适用于电容器的纹波电流不应超过额定的值

Ripple current applied to capacitors should not exceed the rated value.

如果纹波电流超过指定值，过多的热量会减少容量和缩短电容寿命。因此纹波电压的峰值应该小于额定电压。

Excessive heat will reduce capacitance and result in shortened life of capacitor if ripple currents exceeding the specified rated value are applied. The peak value of the ripple voltage should be less than the rated voltage.

12.1.6. 环境温度 Ambient temperature.

铝电解电容器的寿命受环境温度的影响。人们普遍表示，温度每下降 10℃寿命加倍。Life of the aluminum electrolytic capacitor is affected by the ambient temperature. It is generally stated, that life doubles for each 10℃ decrease in temperature.

12.1.7. 引线的强度 Intensity of lead

加到引线或端子，应力的内部连接。这可能会导致短路，开路或漏电流增加。在电容器已被焊接到 PC 板上后，弯曲或后处理电容器是不可取的。

When a strong force is applied to the lead wires or terminals, stress is put on the internal connections. This may result in short circuit, open circuit or increased leakage current. It is not

12.1.8 在焊接过程中的耐热性 Heat resistance at the soldering process

在 PC 板上安装铝电解电容器的浸焊工艺中，观察到 PET 外套二次收缩或开裂时，焊料的温度太高或浸渍时间太长。advisable to bend or handle a capacitors after it has been soldered to the PC board.

In the dip soldering process of PC board with aluminum electrolytic capacitors mounted, secondary shrinkage or crack of PET sleeve may be observed when solder temperature is too high or dipping time is too long.

12.1.9. PC 板的孔间距和位置 Hole pitch and position of PC board.

设计印刷电路板，其孔距适合指定的目录或规格的电容的引线间距（铅的间距）。当电容器强行插入一个孔间距时，把应力加在引线。这可能会导致短路或漏电流增加。

capacitor specified by the catalog or specifications. When a capacitor is forcibly inserted into an unmatched hole A PC board must be designed so its hole pitch coincides with the lead pitch (lead spacing) of the pitch, a stress is put on the leads. This could result in a short circuit or increased leakage current.

12.2 该产品是无铅和环保 This product is lead free and environmental friendly. (SHAMLP2025931105，SGS）

产品按照 ROHS 的标准，六种有害物质最大不超过下列要求：This products according to the standard of ROHS,it means the max capacitance Of six harmful material not over the following request:

Cd -100PPM	Pb -1000PPM	Hg -1000PPM
Cr+-1000PPM	PBBs -1000PPM	PBDEs -1000PPM